MEA Metal Applications s.r.o.

Příloha 10 k NM 62565-00/2025

# VÝROBNÍ LINKA PRO PŘEPRAVU FOREM S POLYMERBETONEM

# Typ 62565-00

## SOUPIS NÁHRADNÍCH DÍLŮ

## SND 62565-00/2025

Copyright © 2025 by OSTROJ a.s.
01/2025

# OBSAH – CELKEM 54 STRÁNEK


| ČÍSLO DÍLU | NÁZEV DÍLU | STRÁNKA |
|---|---|---|
| 62565-01-001 | DOPRAVNIK VALECKOVY 1720 | 3,4 |
| 62565-01-002 | DOPRAVNIK VALECKOVY 1300 | 5,6 |
| 62565-01-003 | DOPRAVNIK VALECKOVY DEPALETIZERU | 7,8,9 |
| 62565-02-001 | DOPRAVNIK RETEZOVY 1980 | 10,11 |
| 62565-02-002 | DOPRAVNIK RETEZOVY 2120 | 12,13 |
| 62565-02-003 | DOPRAVNIK RETEZOVY 2650 | 14,15 |
| 62565-02-004 | DOPRAVNIK RETEZOVY 2950 | 16,17 |
| 62565-02-005 | DOPRAVNIK RETEZOVY 3220 | 18,19 |
| 62565-02-006 | DOPRAVNIK RETEZOVY 3400 | 20,21 |
| 62565-03-001 | DEPALETIZER | 22,23,24 |
| 62565-04-001 | DEPALETIZER | 25,26 |
| 62565-05-001 | TOCNA VALECKOVA | 27,28 |
| 62565-06-001 | TOCNA RETEZOVA | 29,30 |
| 62565-06-002 | TOCNA VALECKOVA | 31,32 |
| 62565-07-001 | TOCNA VALECKOVA - HORNI DIL | 33,34 |
| 62565-07-002 | TOCNA VALECKOVA - HORNI DIL | 35,36 |
| 62565-07-003 | TOCNA VALECKOVA - HORNI DIL | 37,38 |
| 62565-08-001 | TOCNA-SPODNI DIL BEZ POHONU | 39,40,41 |
| 62565-09-001 | DOPRAVNIK VIBRACNI 1530 | 42,43,44,45,46 |
| 62565-10-001 | ZABRANA | 47,48 |
| 62565-11-001 | DOPRAVNIK RETEZOVY 1360 | 49,50 |
| 62565-12-001 | STUL VIBRACNI | 51,52,53 |
| 62565-13-001 | SCHODY | 54,55 |
| 62565-14-001 | ROST | 56,57 |


Copyright © 2025 by OSTROJ a.s.
01/2025

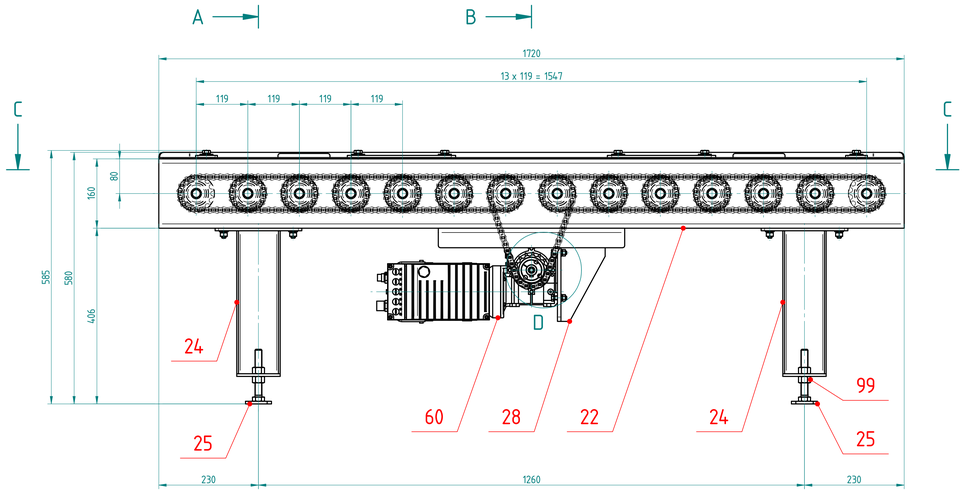


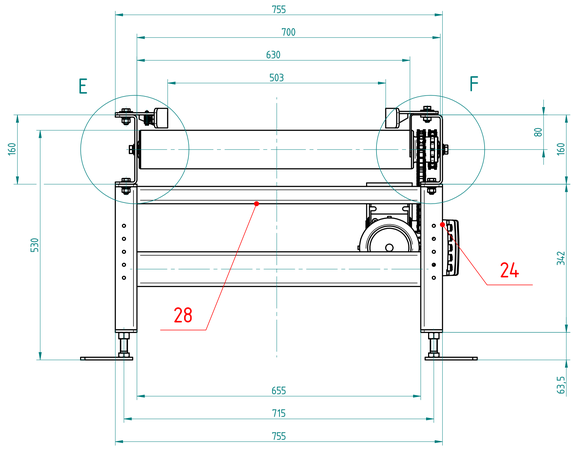


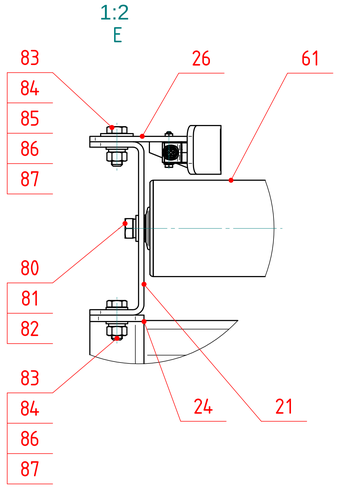


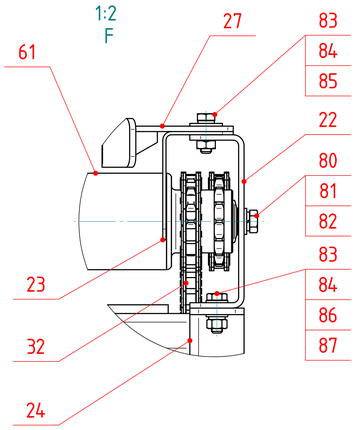


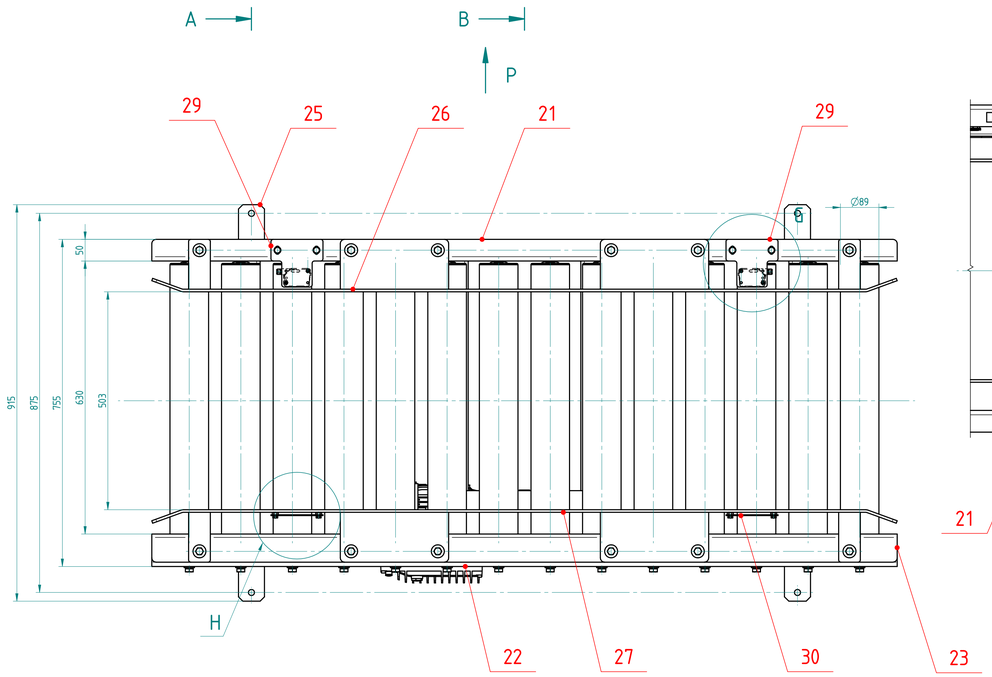


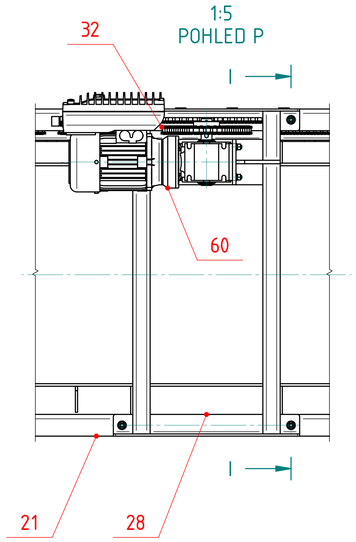


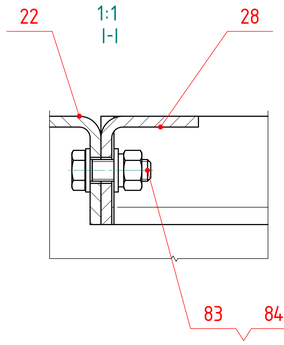


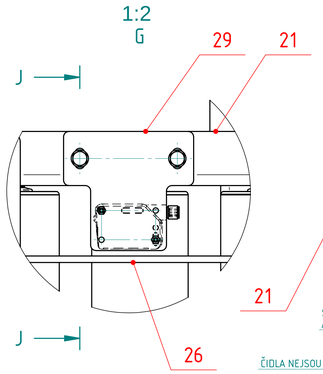


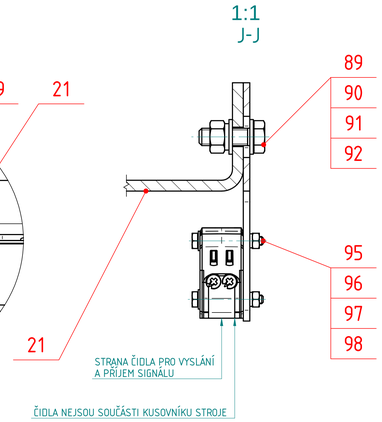


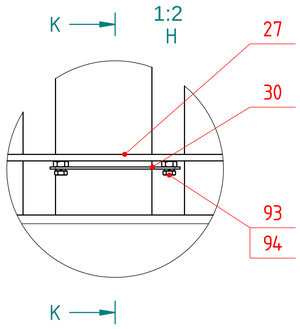


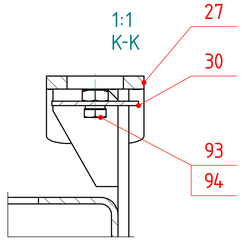


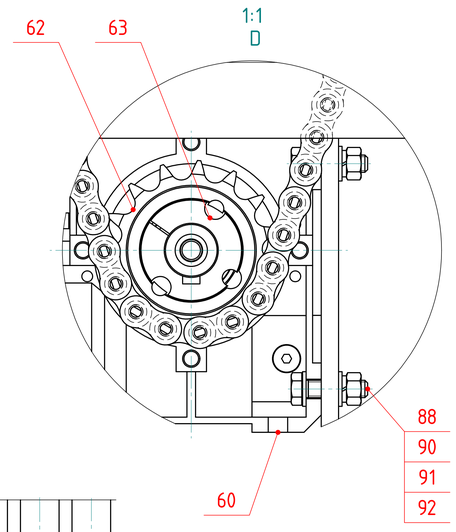


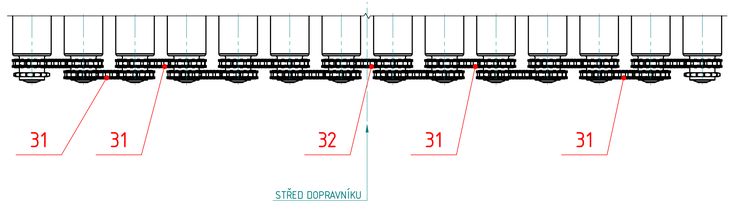


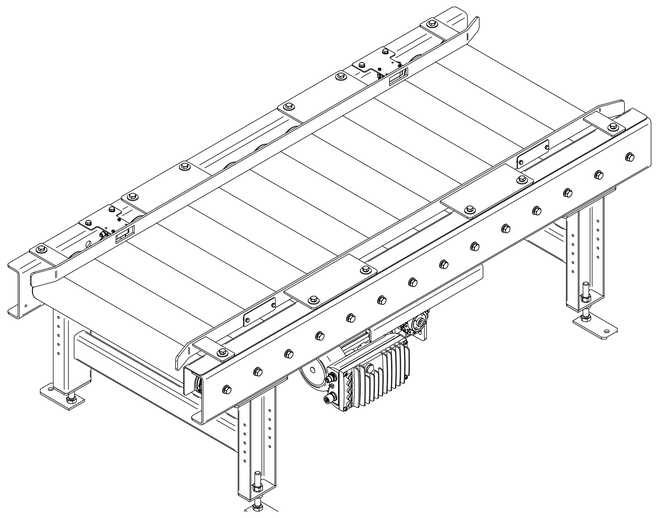

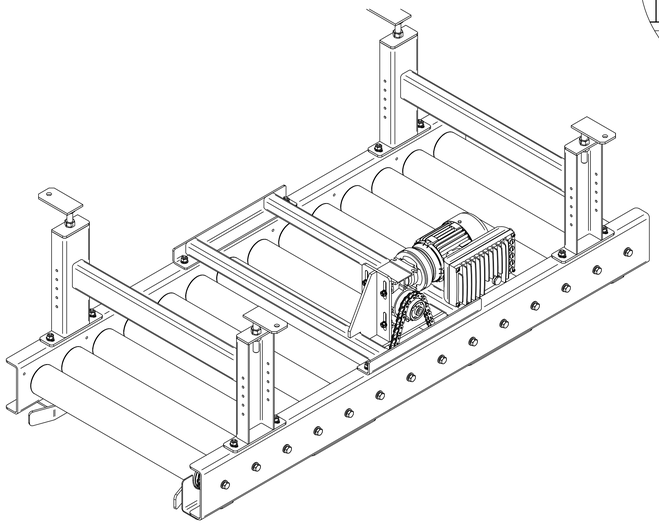

MONTÁŽNÍ SESTAVA
62565-01-001 - DOPRAVNÍK VÁLEČKOVÝ 1720

OSTROJ

# SOUPIS NÁHRADNÍCH DÍLŮ

**Č.VÝKRESU:** **62565-01-001 SND**

**NÁZEV:** **DOPRAVNÍK VÁLEČKOVÝ 1720 - MONTÁŽ 1**

| Pozice | Číslo dokumentu | Název | Množství(ks) | Hmotn./ks |
|---|---|---|---|---|
| 21 | 62565-01-021 | BOČNICE 1 | 1 | 16,3 kg |
| 22 | 62565-01-022 | BOČNICE 2 - KOMPLET | 1 | 16,1 kg |
| 23 | 62565-01-023 | KRYT | 1 | 4,7 kg |
| 24 | 62565-01-024 | PODSTAVEC | 2 | 9,6 kg |
| 25 | 62565-01-025 | PATKA | 4 | 0,5 kg |
| 26 | 62565-01-026 | LIŠTA VODÍCÍ - čidla | 1 | 6,2 kg |
| 27 | 62565-01-027 | LIŠTA VODÍCÍ - odrazky | 1 | 6,2 kg |
| 28 | 62565-01-028 | DRŽÁK POHONU | 1 | 13,0 kg |
| 29 | 62565-01-029 | DRŽÁK ČIDLA | 2 | 0,2 kg |
| 30 | 62565-01-030 | DESKA | 2 | 0,1 kg |
| 31 | 62565-01-031 | SMYČKA ŘETĚZOVÁ - 30 článků | 12 | 0,5 kg |
| 32 | 62565-01-032 | SMYČKA ŘETĚZOVÁ - 46 článků | 1 | 0,8 kg |
| 60 | 8012380 | POHON SK1SI50V-IEC71-71LP/4 CUS TF TI6 | 1 | 16,0 kg |
| 61 | 8012384 | VÁLEČEK OMEGA 89-5/20 B2, 15 z | 14 | 9,3 kg |
| 62 | 8012406 | KOLO ŘETĚZOVÉ 10 B-1, 15 z, T88376 | 1 | 0,3 kg |
| 63 | 8012408 | POUZDRO UPÍNACÍ TAPER LOCK 1210, d=25 mm, T31038 | 1 | 0,2 kg |
| 80 | 2672178 | Šroub M12x25-8.8-A3L ISO 4017 | 28 | 0,0 kg |
| 81 | 2713402 | Podložka 12-200 HV-A3L ISO 7089 | 28 | 0,0 kg |
| 82 | 2735421 | Podložka 12 ČSN 02 1740.05 | 28 | 0,0 kg |
| 83 | 2662259 | Šroub M10x30-8.8-A3L ISO 4017 | 24 | 0,0 kg |
| 84 | 2713352 | Podložka 10-200 HV-A3L ISO 7089 | 30 | 0,0 kg |
| 85 | 2630694 | Podložka 10-200 HV-A3L ISO 7093-1 | 12 | 0,0 kg |
| 86 | 2735074 | Podložka 10 ČSN 02 1740.05 | 24 | 0,0 kg |
| 87 | 2667251 | Matice M10-8-A3L ISO 4032 | 18 | 0,0 kg |
| 88 | 2662277 | Šroub M8x30-8.8-A3L ISO 4017 | 4 | 0,0 kg |
| 89 | 2672532 | Šroub M8x25-8.8-A3L ISO 4017 | 4 | 0,0 kg |
| 90 | 2713345 | Podložka 8-200 HV-A3L ISO 7089 | 16 | 0,0 kg |
| 91 | 2735405 | Podložka 8 ČSN 02 1740.05 | 8 | 0,0 kg |
| 92 | 2667061 | Matice M8-8-A3L ISO 4032 | 8 | 0,0 kg |
| 93 | 2672095 | Šroub M6x12-8.8-A3L ISO 4017 | 4 | 0,0 kg |
| 94 | 2735462 | Podložka 6 ČSN 02 1740.05 | 4 | 0,0 kg |
| 95 | 8000871 | Šroub M4x30-8.8-A3L ISO 4017 | 4 | 0,0 kg |
| 96 | 2713329 | Podložka 4-200 HV-A3L ISO 7089 | 4 | 0,0 kg |
| 97 | 2735033 | Podložka 4 ČSN 02 1740.00 | 4 | 0,0 kg |
| 98 | 2667038 | Matice M4-8-A3L ISO 4032 | 4 | 0,0 kg |
| 99 | 2988946 | Matice M16-8-Zn-A3L ISO 4032 | 8 | 0,0 kg |

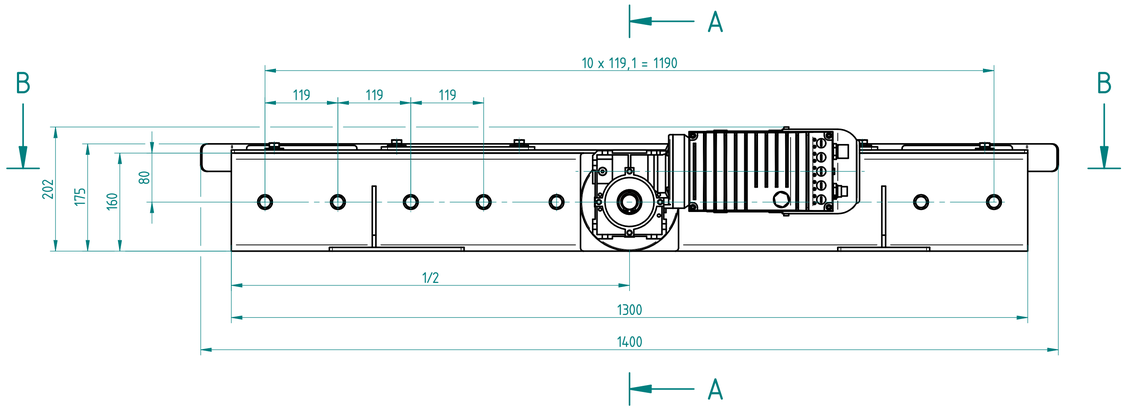


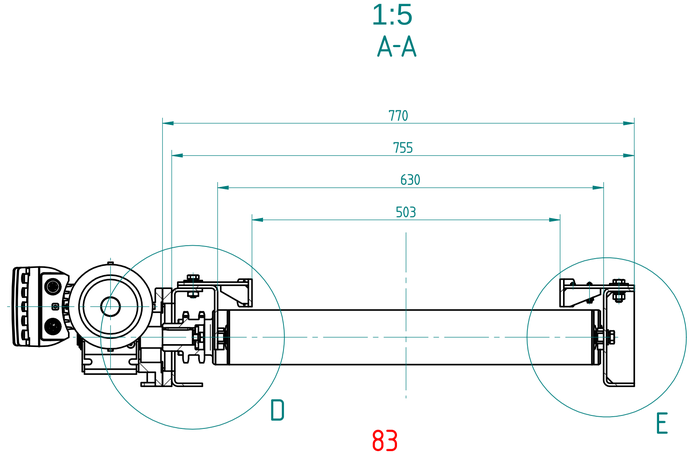


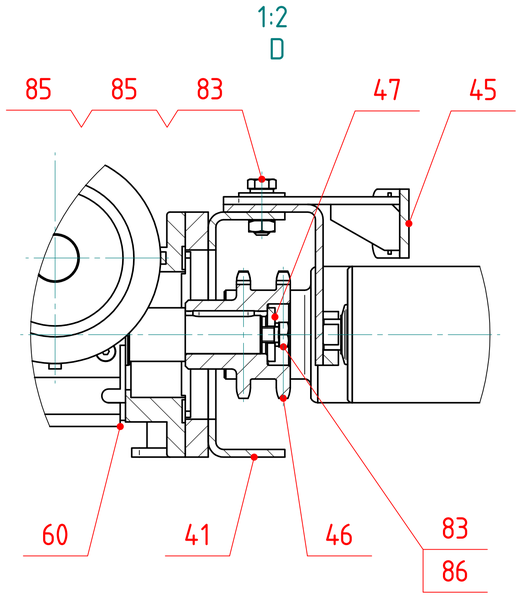


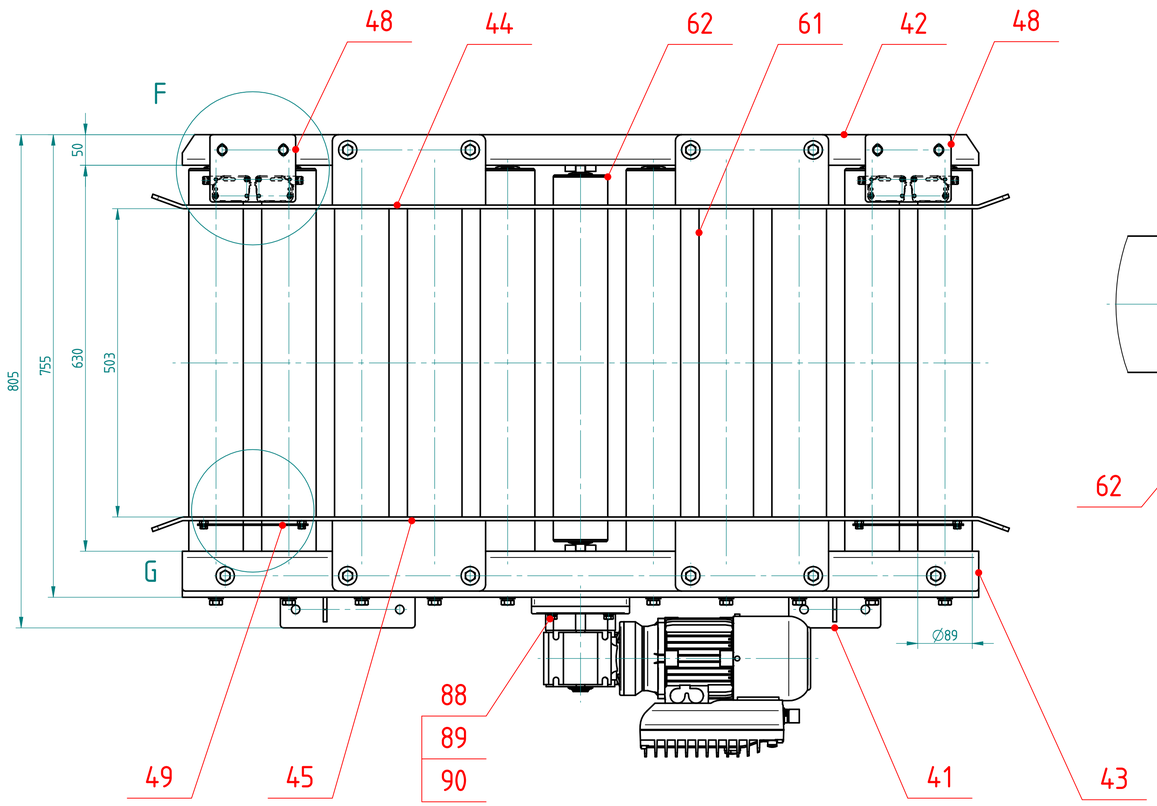


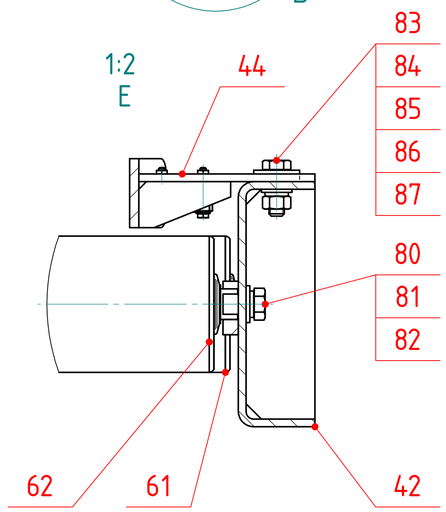


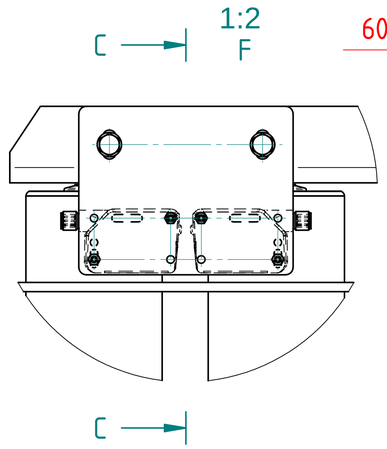


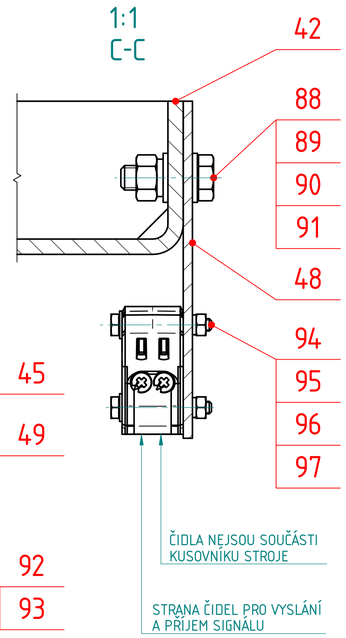


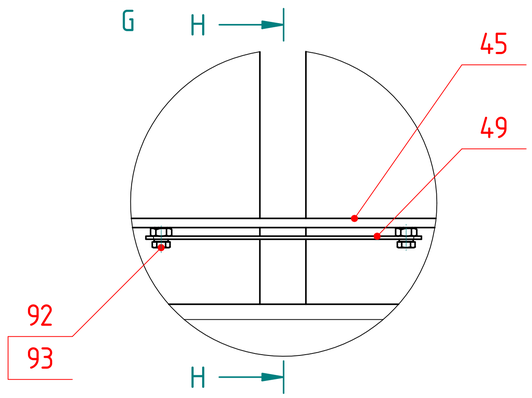


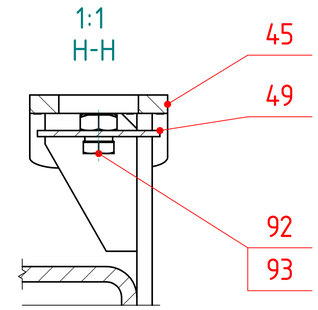


1:5
B-B

DETAIL UMÍSTĚNÍ ŘETĚZOVÝCH SMYČEK

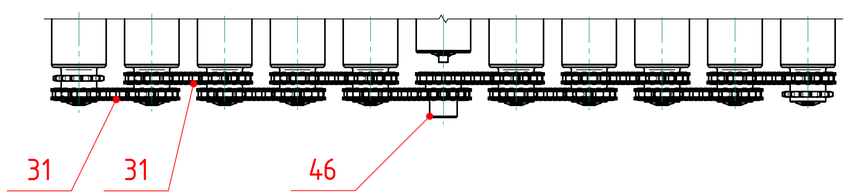


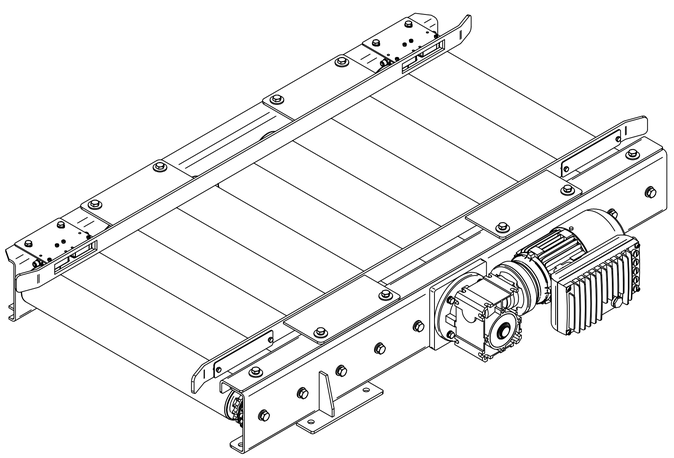

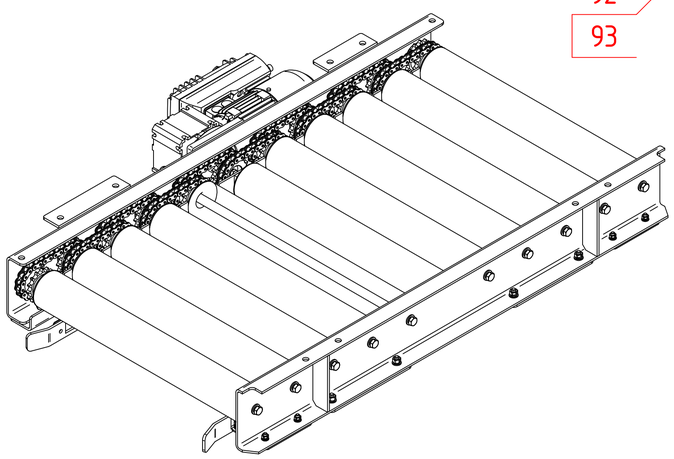

VÝROBA

MONTÁŽNÍ SESTAVA
62565-01-002 - DOPRAVNÍK VÁLEČKOVÝ 1300

OSTROJ

## SOUPIS NÁHRADNÍCH DÍLŮ

**Č.VÝKRESU:** **62565-01-002 SND**

**NÁZEV:** **DOPRAVNÍK VÁLEČKOVÝ 1300 - MONTÁŽ 1**

| Pozice | Číslo dokumentu | Název | Množství(ks) | Hmotn./ks |
|---|---|---|---|---|
| 31 | 62565-01-031 | SMYČKA ŘETĚZOVÁ - 30 článků | 10 | 0,5 kg |
| 41 | 62565-01-041 | BOČNICE 1 - komplet | 1 | 15,0 kg |
| 42 | 62565-01-042 | BOČNICE 2 - komplet | 1 | 13,0 kg |
| 43 | 62565-01-043 | KRYT - komplet | 1 | 6,1 kg |
| 44 | 62565-01-044 | LIŠTA VODÍCÍ - čidla | 1 | 5,0 kg |
| 45 | 62565-01-045 | LIŠTA VODÍCÍ - odrazky | 1 | 4,9 kg |
| 46 | 62565-01-046 | KOLO ŘET. 2 x 10 B-1 - 15 Z | 1 | 1,0 kg |
| 47 | 62565-01-047 | PODLOŽKA | 1 | 0,0 kg |
| 48 | 62565-01-048 | DRŽÁK ČIDEL | 2 | 0,4 kg |
| 49 | 62565-01-049 | DESKA | 2 | 0,1 kg |
| 60 | 8012382 | POHON SK1SI50VF-IEC71-71LP/4 CUS BRE5 TF TI6 | 1 | 19,0 kg |
| 61 | 8012384 | VÁLEČEK OMEGA 89-5/20 B2, 15 z | 10 | 9,3 kg |
| 62 | 8012385 | VÁLEČEK OMEGA 89-5/20 A | 1 | 8,2 kg |
| 80 | 2672178 | Šroub M12x25-8.8-A3L ISO 4017 | 20 | 0,0 kg |
| 81 | 2713402 | Podložka 12-200 HV-A3L ISO 7089 | 20 | 0,0 kg |
| 82 | 2735421 | Podložka 12 ČSN 02 1740.05 | 20 | 0,0 kg |
| 83 | 2662259 | Šroub M10x30-8.8-A3L ISO 4017 | 11 | 0,0 kg |
| 84 | 2713352 | Podložka 10-200 HV-A3L ISO 7089 | 4 | 0,0 kg |
| 85 | 2630694 | Podložka 10-200 HV-A3L ISO 7093-1 | 10 | 0,0 kg |
| 86 | 2735074 | Podložka 10 ČSN 02 1740.05 | 11 | 0,0 kg |
| 87 | 2667251 | Matice M10-8-A3L ISO 4032 | 4 | 0,0 kg |
| 88 | 2672532 | Šroub M8x25-8.8-A3L ISO 4017 | 8 | 0,0 kg |
| 89 | 2713345 | Podložka 8-200 HV-A3L ISO 7089 | 12 | 0,0 kg |
| 90 | 2735405 | Podložka 8 ČSN 02 1740.05 | 8 | 0,0 kg |
| 91 | 2667061 | Matice M8-8-A3L ISO 4032 | 4 | 0,0 kg |
| 92 | 2672095 | Šroub M6x12-8.8-A3L ISO 4017 | 4 | 0,0 kg |
| 93 | 2735462 | Podložka 6 ČSN 02 1740.05 | 4 | 0,0 kg |
| 94 | 8000871 | Šroub M4x30-8.8-A3L ISO 4017 | 8 | 0,0 kg |
| 95 | 2713329 | Podložka 4-200 HV-A3L ISO 7089 | 8 | 0,0 kg |
| 96 | 2735033 | Podložka 4 ČSN 02 1740.00 | 8 | 0,0 kg |
| 97 | 2667038 | Matice M4-8-A3L ISO 4032 | 8 | 0,0 kg |

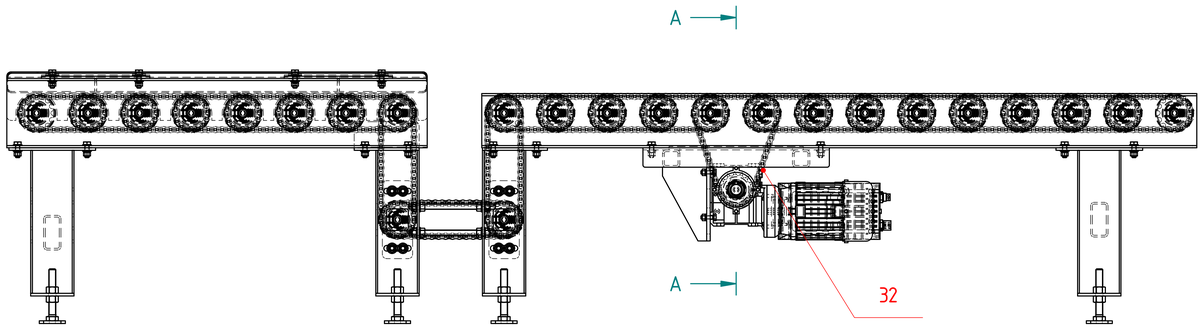


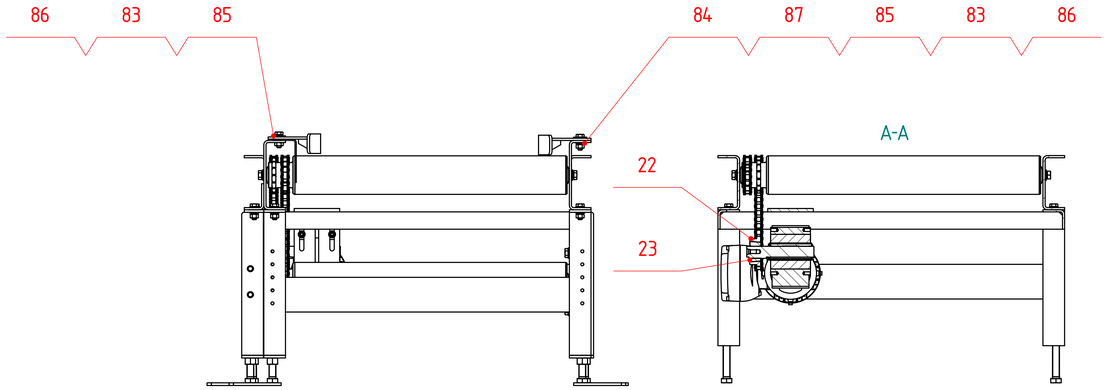


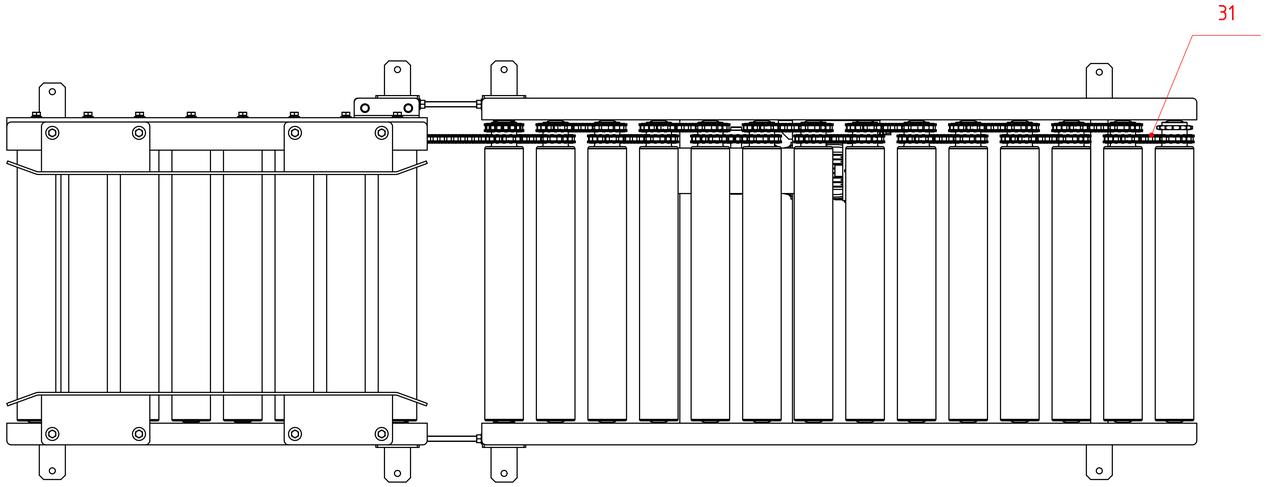


LIST 1/2

MONTÁŽNÍ SESTAVA

62565-01-003 - DOPRAVNÍK VÁLEČKOVÝ K DEPALETIZERU

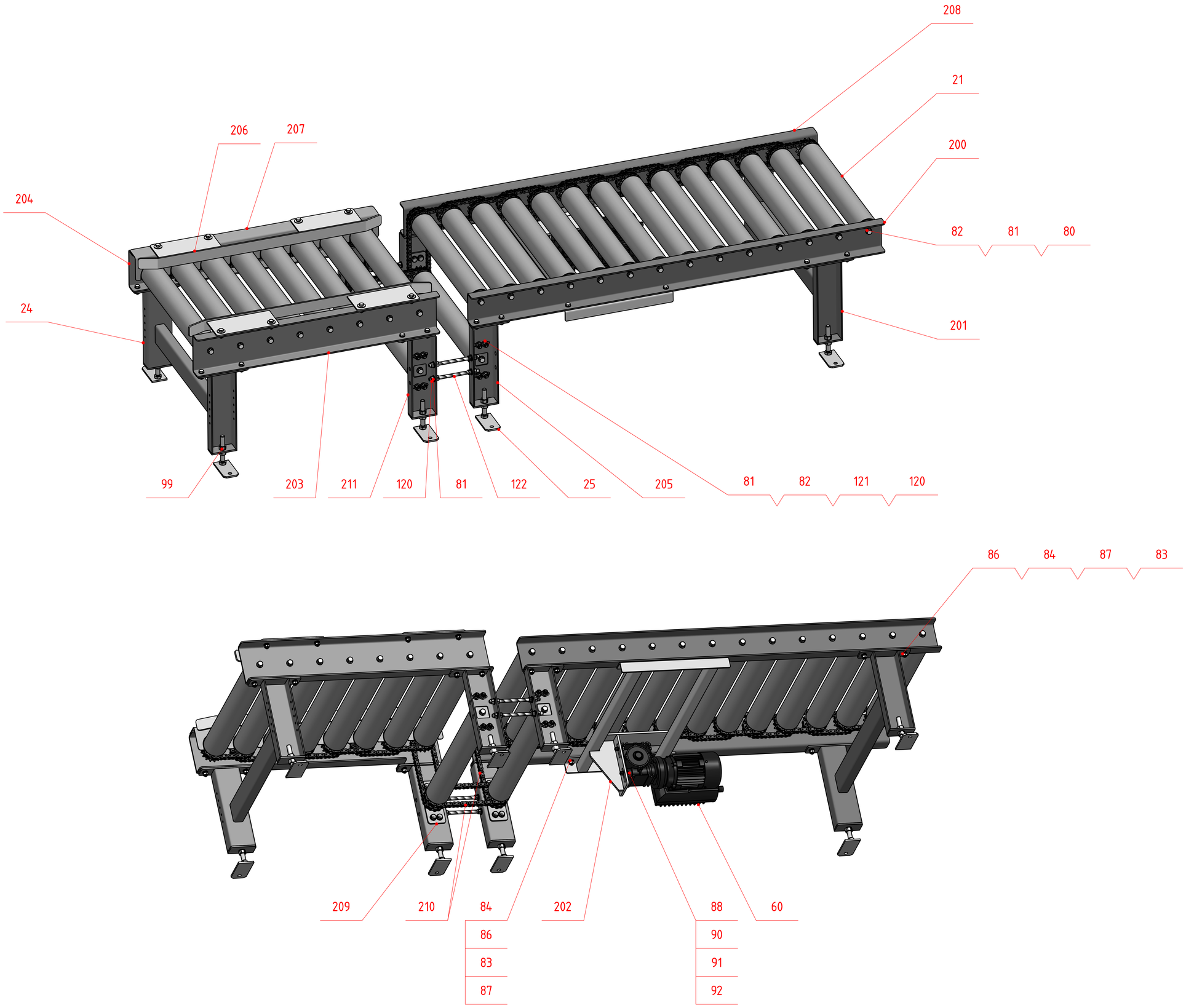


LIST 2/2

MONTÁŽNÍ SESTAVA

62565-01-003 - DOPRAVNÍK VÁLEČKOVÝ K DEPALETIZERU

OSTROJ

# SOUPIS NÁHRADNÍCH DÍLŮ

**Č.VÝKRESU:** **62565-01-003 SND**

**NÁZEV:** **DOPRAVNÍK VÁLEČKOV K DEPALETIZERU - MONTÁŽ 1**

| Pozice | Číslo dokumentu | Název | Množství(ks) | Hmotn./ks |
|---|---|---|---|---|
| 21 | 8012384 | VÁLEČEK OMEGA 89-5/20 B2, 15 z | 24 | 9,3 kg |
| 22 | 8012406 | KOLO ŘETĚZOVÉ 10 B-1, 15 z, T88376 | 1 | 0,3 kg |
| 23 | 8012408 | POUZDRO UPÍNACÍ TAPER LOCK 1210, d=25 mm, T31038 | 1 | 0,2 kg |
| 24 | 62565-01-024 | PODSTAVEC | 1 | 9,6 kg |
| 25 | 62565-01-025 | PATKA | 8 | 0,5 kg |
| 31 | 62565-01-031 | SMYČKA ŘETĚZOVÁ - 30 článků | 19 | 0,5 kg |
| 32 | 62565-01-032 | SMYČKA ŘETĚZOVÁ - 46 článků | 1 | 0,8 kg |
| 60 | 8012380 | POHON SK1SI50V-IEC71-71LP/4 CUS TF TI6 | 1 | 16,0 kg |
| 80 | 2672178 | Šroub M12x25-8.8-A3L ISO 4017 | 48 | 0,0 kg |
| 81 | 2713402 | Podložka 12-200 HV-A3L ISO 7089 | 97 | 0,0 kg |
| 82 | 2735421 | Podložka 12 ČSN 02 1740.05 | 64 | 0,0 kg |
| 83 | 2662259 | Šroub M10x30-8.8-A3L ISO 4017 | 28 | 0,0 kg |
| 84 | 2713352 | Podložka 10-200 HV-A3L ISO 7089 | 44 | 0,0 kg |
| 85 | 2630694 | Podložka 10-200 HV-A3L ISO 7093-1 | 8 | 0,0 kg |
| 86 | 2735074 | Podložka 10 ČSN 02 1740.05 | 28 | 0,0 kg |
| 87 | 2667251 | Matice M10-8-A3L ISO 4032 | 24 | 0,0 kg |
| 88 | 2662277 | Šroub M8x30-8.8-A3L ISO 4017 | 4 | 0,0 kg |
| 90 | 2713345 | Podložka 8-200 HV-A3L ISO 7089 | 8 | 0,0 kg |
| 91 | 2735405 | Podložka 8 ČSN 02 1740.05 | 4 | 0,0 kg |
| 92 | 2667061 | Matice M8-8-A3L ISO 4032 | 4 | 0,0 kg |
| 99 | 2988946 | Matice M16-8-Zn-A3L ISO 4032 | 16 | 0,0 kg |
| 120 | 2667285 | Matice M12-8-A3L ISO 4032 | 32 | 0,0 kg |
| 121 | 2662138 | Šroub M12x35-8.8-A3L ISO 4017 | 16 | 0,0 kg |
| 122 | 7644420 | TYČ ZÁVITOVÁ M 12 - DÉLKA 200mm, JAKOST 8.8 | 4 | 0,2 kg |
| 200 | 62565-01-200 | BOČNICE 1 LEVÁ | 1 | 13,4 kg |
| 201 | 62565-01-201 | PODSTAVEC | 1 | 9,9 kg |
| 202 | 62565-01-202 | DRŽÁK POHONU | 1 | 13,3 kg |
| 203 | 62565-01-203 | BOČNICE 2 LEVÁ | 1 | 9,2 kg |
| 204 | 62565-01-204 | BOČNICE 2 - PRAVÁ | 1 | 9,5 kg |
| 205 | 62565-01-205 | NOHA LEVÁ | 2 | 2,3 kg |
| 206 | 62565-01-206 | LIŠTA VODÍCÍ | 2 | 4,3 kg |
| 207 | 62565-01-207 | KRYT | 1 | 2,7 kg |
| 208 | 62565-01-208 | BOČNICE 1 PRAVÁ | 1 | 13,4 kg |
| 209 | 62565-01-209 | PŘÍLOŽKA | 4 | 0,5 kg |
| 210 | 62565-01-032 | SMYČKA ŘETĚZOVÁ - 46 článků | 3 | 0,8 kg |
| 211 | 62565-01-211 | NOHA PRAVÁ | 2 | 2,3 kg |

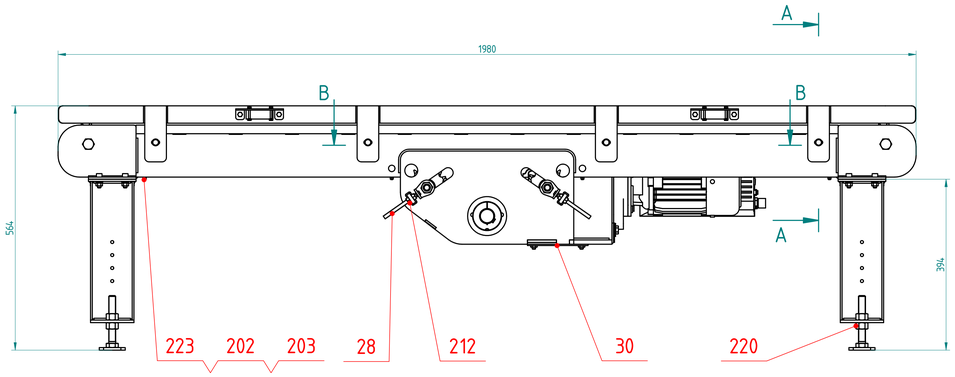


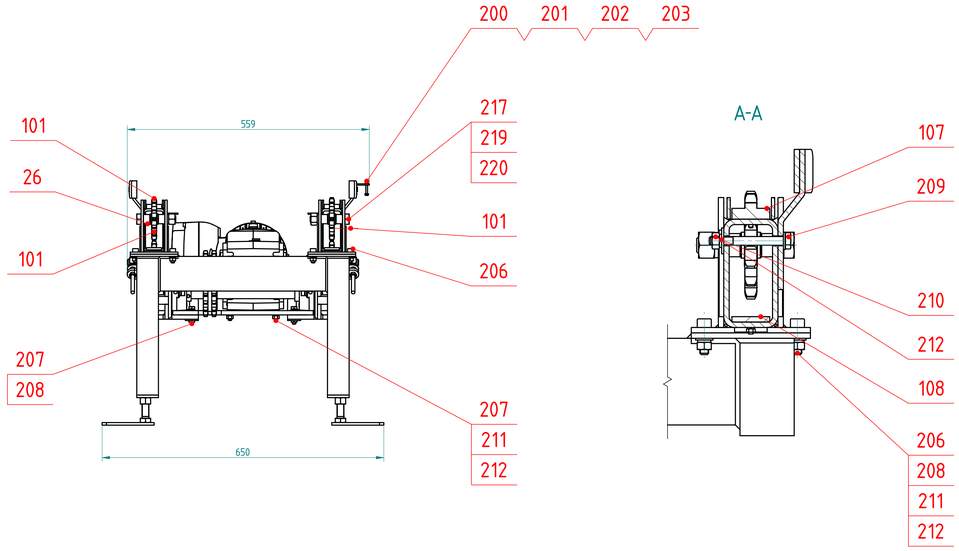


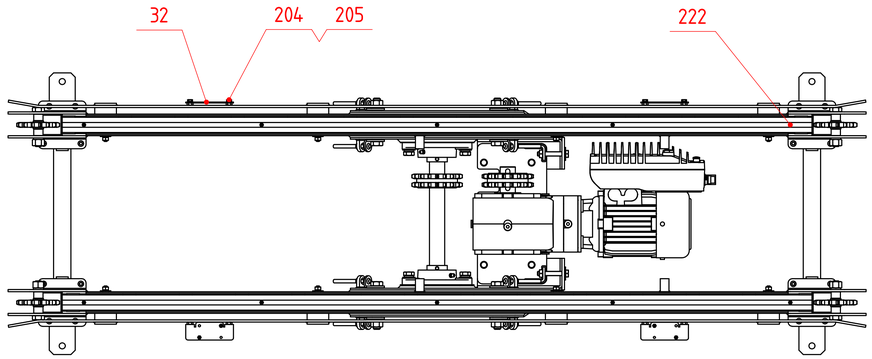


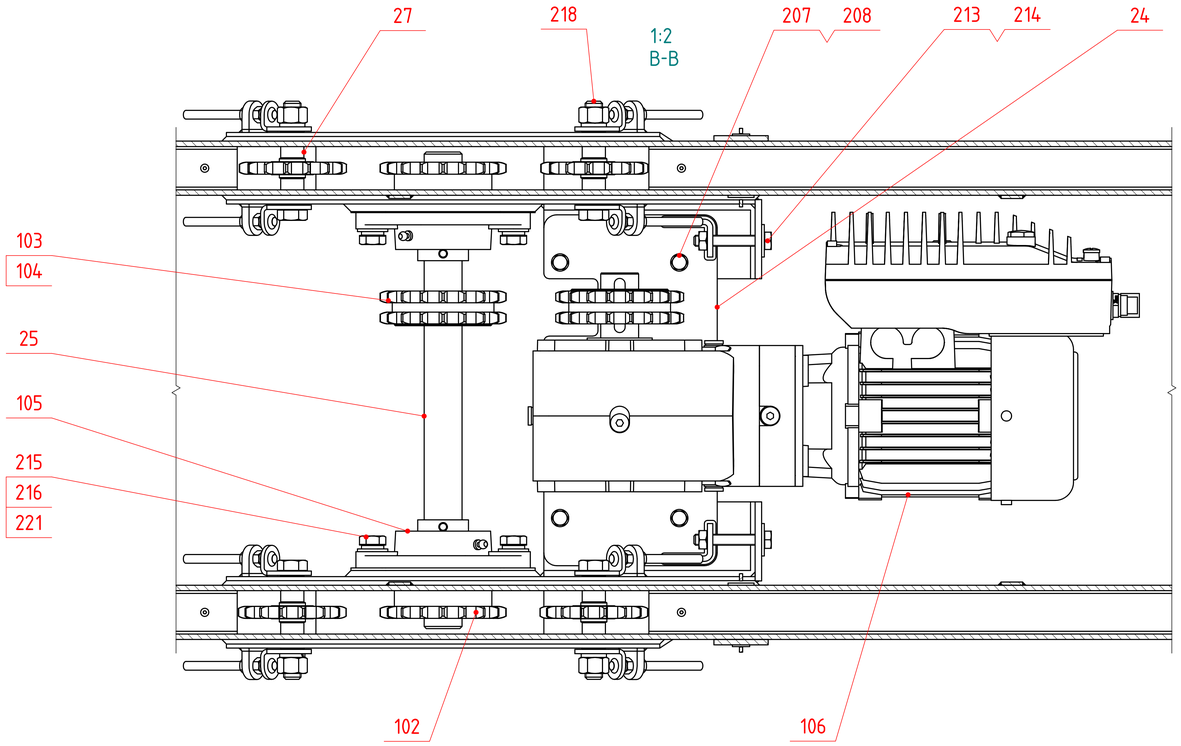


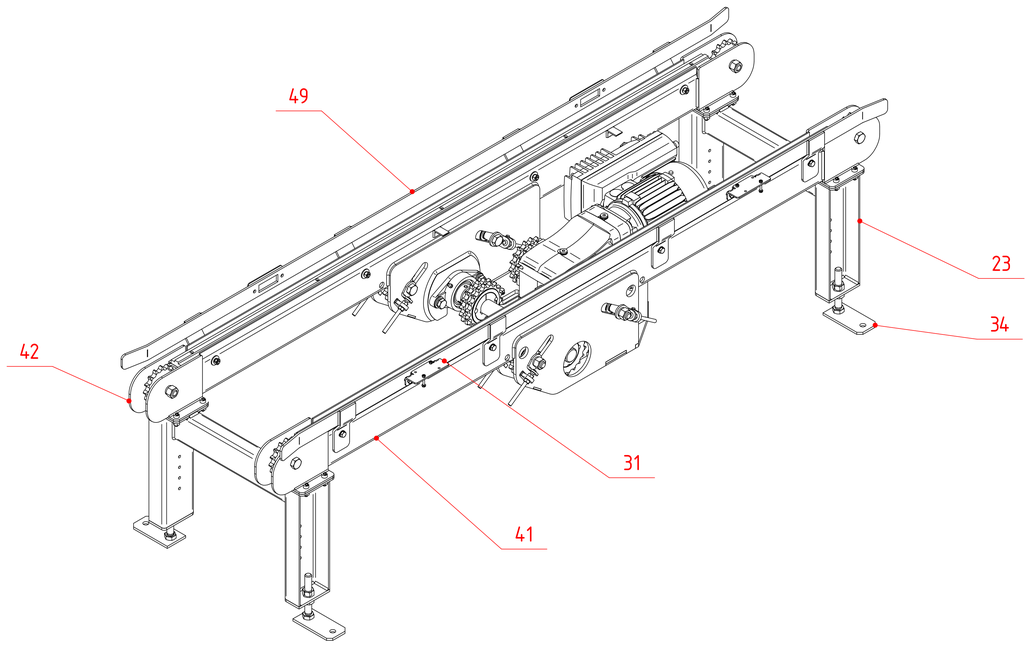


MONTÁŽNÍ SESTAVA

62565-02-001 - DOPRAVNÍK ŘETĚZOVÝ 1980

OSTROJ

# SOUPIS NÁHRADNÍCH DÍLŮ

**Č.VÝKRESU:** **62565-02-001 SND**

**NÁZEV:** **DOPRAVNÍK ŘETĚZOVÝ 1980 - MONTÁŽ 1**

| Pozice | Číslo dokumentu | Název | Množství(ks) | Hmotn./ks |
|---|---|---|---|---|
| 23 | 62565-02-023 | PODSTAVEC | 2 | 7,4 kg |
| 24 | 62565-02-024 | DESKA POD POHON | 1 | 3,9 kg |
| 25 | 62565-02-025 | HŘÍDEL | 1 | 3,3 kg |
| 26 | 62565-02-026 | TRUBKA TR DN 15 | 8 | 0,0 kg |
| 27 | 62565-02-027 | TRUBKA TR DN 15 | 8 | 0,0 kg |
| 28 | 62565-02-028 | NAPÍNÁK | 8 | 0,1 kg |
| 30 | 62565-02-030 | SPODNÍ MATICE | 2 | 0,1 kg |
| 31 | 62565-02-031 | DRŽÁK ČIDLA | 2 | 0,1 kg |
| 32 | 62565-02-032 | DESKA | 2 | 0,1 kg |
| 34 | 62565-01-025 | PATKA | 4 | 0,5 kg |
| 41 | 62565-02-021 | ŘETĚZOVÁ TRAŤ 1980 | 1 | 35,1 kg |
| 42 | 62565-02-022 | ŘETĚZOVÁ TRAŤ 1980 | 1 | 35,2 kg |
| 49 | 62565-02-029 | BOČNICE | 2 | 4,1 kg |
| 101 | 8010836 | 554569 ECO | 8 | 0,5 kg |
| 102 | 8012742 | T65001 | 2 | 0,9 kg |
| 103 | 8012745 | 554540 | 2 | 1,2 kg |
| 104 | 8011958 | T31108 | 4 | 0,6 kg |
| 105 | 8012801 | Domeček UCFL207 UCFL 200 | 2 | 1,3 kg |
| 106 | 8012746 | SK92372.1V-35x60-80LP | 1 | 0,0 kg |
| 107 | 8012978 | VEDENÍ ŘETĚZU 12 B-1 | 2 | 0,8 kg |
| 108 | 8012981 | PÁS PLASTOVÝ 35X5 mm | 4 | 0,1 kg |
| 200 | 8000871 | Šroub M4x30-8.8-A3L ISO 4017 | 4 | 0,0 kg |
| 201 | 2713329 | Podložka 4-200 HV-A3L ISO 7089 | 4 | 0,0 kg |
| 202 | 2735033 | Podložka 4 ČSN 02 1740.05 | 12 | 0,0 kg |
| 203 | 2667038 | Matice M4-8-A3L ISO 4032 | 12 | 0,0 kg |
| 204 | 2672095 | Šroub M6x12-8.8-A3L ISO 4017 | 8 | 0,0 kg |
| 205 | 2735462 | Podložka 6 ČSN 02 1740.05 | 8 | 0,0 kg |
| 206 | 2664902 | Šroub M8x25-8.8-A3L ISO 4762 | 16 | 0,0 kg |
| 207 | 2662265 | Šroub M8x35-8.8-A3L ISO 4017 | 8 | 0,0 kg |
| 208 | 2713345 | Podložka 8-200 HV-A3L ISO 7089 | 28 | 0,0 kg |
| 209 | 2630477 | Šroub M8x70-8.8-A3L ISO 4014 | 8 | 0,0 kg |
| 210 | 2729241 | Podložka 8-200 HV-A3L ISO 7093-1 | 8 | 0,0 kg |
| 211 | 2735405 | Podložka 8 ČSN 02 1740.05 | 32 | 0,0 kg |
| 212 | 2667061 | Matice M8-8-A3L ISO 4032 | 44 | 0,0 kg |
| 213 | 2600723 | Šroub M10x65-8.8-A3L ISO 4017 | 2 | 0,1 kg |
| 214 | 2630694 | Podložka 10-200 HV-A3L ISO 7093-1 | 2 | 0,0 kg |
| 215 | 2672491 | Šroub M14x40-8.8-A3L ISO 4017 | 4 | 0,1 kg |
| 216 | 2735223 | Podložka 14 ČSN 02 1740.05 | 4 | 0,0 kg |
| 217 | 2605590 | Šroub M16x80-8.8-A3L ISO 4014 | 4 | 0,2 kg |
| 218 | 7604739 | Šroub M16x100-8.8-Zn-A3L ISO 4014 | 4 | 0,2 kg |
| 219 | 2735454 | Podložka 16 ČSN 02 1740.05 | 8 | 0,0 kg |
| 220 | 2988946 | Matice M16-8-Zn-A3L ISO 4032 | 16 | 0,0 kg |
| 221 | 2631013 | Podložka 14-200 HV-A3L ISO 7089 | 4 | 0,0 kg |
| 222 | 2674026 | Šroub M4x16-8.8-A3L ISO 4762 | 10 | 0,0 kg |
| 223 | 764007 | Šroub M4x16-8.8 ISO 10642 | 8 | 0,0 kg |
| 224 | 8012927 | RETEZ VALECKOVY STANDARD 12 B-2 (3/4"x 7/16"), 35 CL, 0,667 m, I00127, DIN 8187 / ZD | 1 | 1,48 kg |
| 225 | 8012749 | CLANEK SPOJOVACI STANDARD 12 B-2 (3/4"x7/16"), TYP 3, I00160, DIN 8187 | 1 | 0,0 kg |
| 226 | 8012950 | RETEZ VALECKOVY ZESILENY S ROVNYMI DESKAMI 12 B-1, 225 CL., 4,286 m / ZDP | 2 | 10,2 kg |
| 227 | 8012755 | CLANEK SPOJOVACI ZESILENY S ROVNYMI DESKAMI 12 B-1 / ZDP | 2 | 0,0 kg |

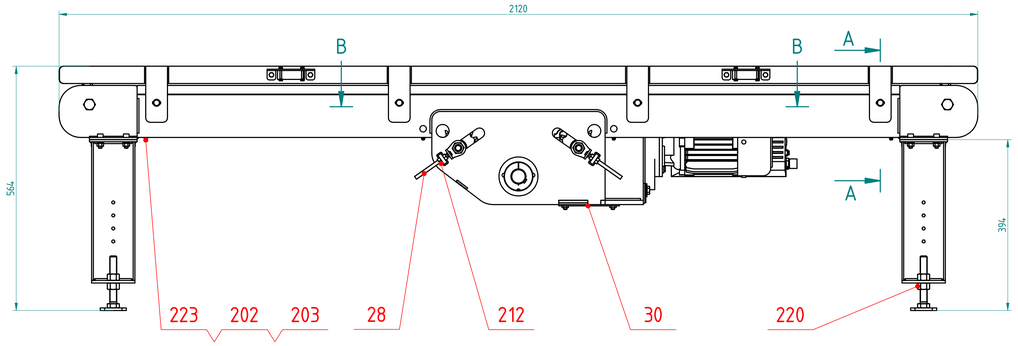


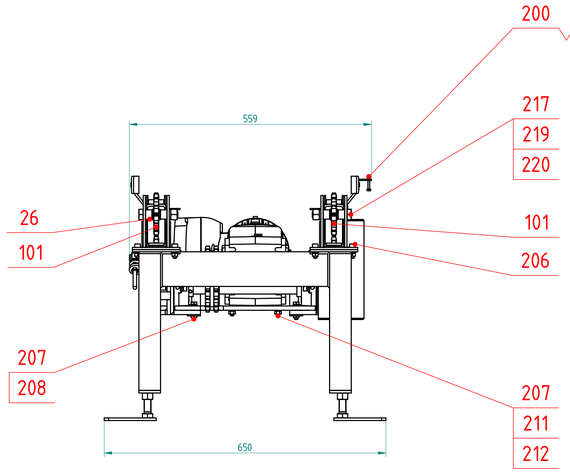


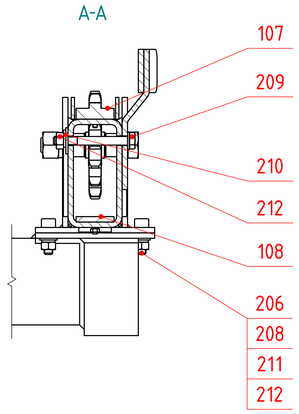


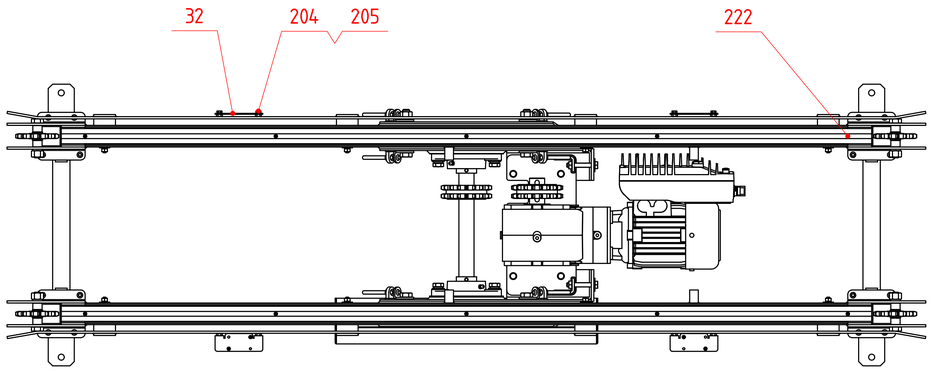


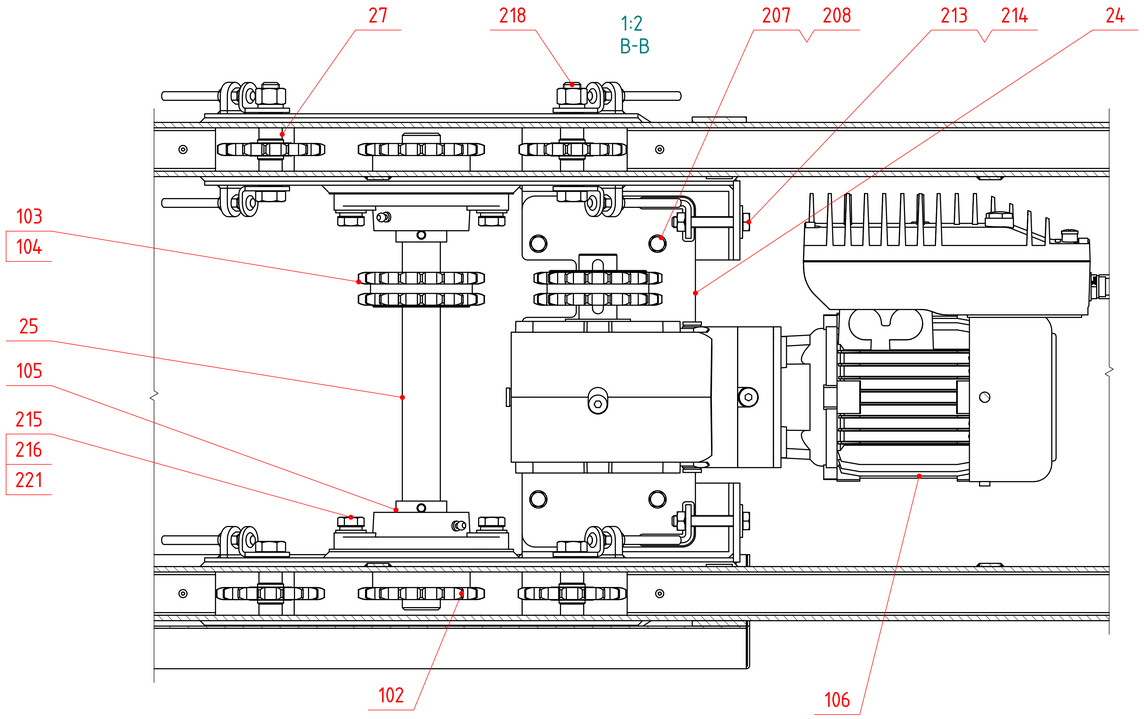


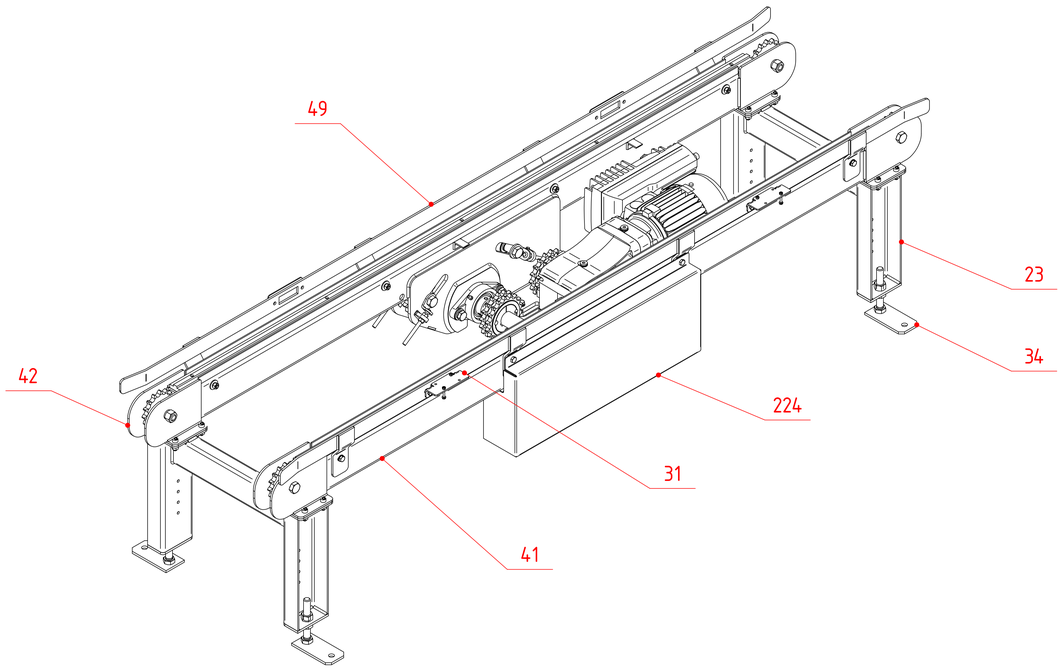


MONTÁŽNÍ SESTAVA

62565-02-002 - DOPRAVNÍK ŘETĚZOVÝ 2120

OSTROJ

# SOUPIS NÁHRADNÍCH DÍLŮ

**Č.VÝKRESU:** **62565-02-002 SND**

**NÁZEV:** **DOPRAVNÍK ŘETĚZOVÝ 2120 - MONTÁŽ 1**

| Pozice | Číslo dokumentu | Název | Množství(ks) | Hmotn./ks |
|---|---|---|---|---|
| 23 | 62565-02-023 | PODSTAVEC | 2 | 7,4 kg |
| 24 | 62565-02-024 | DESKA POD POHON | 1 | 3,9 kg |
| 25 | 62565-02-025 | HŘÍDEL | 1 | 3,3 kg |
| 26 | 62565-02-026 | TRUBKA TR DN 15 | 8 | 0,0 kg |
| 27 | 62565-02-027 | TRUBKA TR DN 15 | 8 | 0,0 kg |
| 28 | 62565-02-028 | NAPÍNÁK | 8 | 0,1 kg |
| 30 | 62565-02-030 | SPODNÍ MATICE | 2 | 0,1 kg |
| 31 | 62565-02-031 | DRŽÁK ČIDLA | 2 | 0,1 kg |
| 32 | 62565-02-032 | DESKA | 2 | 0,1 kg |
| 34 | 62565-01-025 | PATKA | 4 | 0,5 kg |
| 41 | 62565-02-041 | ŘETĚZOVÁ TRAŤ 2120 | 1 | 36,8 kg |
| 42 | 62565-02-042 | ŘETĚZOVÁ TRAŤ 2120 | 1 | 36,9 kg |
| 49 | 62565-02-049 | BOČNICE | 2 | 4,3 kg |
| 101 | 8010836 | 554569 ECO | 8 | 0,5 kg |
| 102 | 8012742 | T65001 | 2 | 0,9 kg |
| 103 | 8012745 | 554540 | 2 | 1,2 kg |
| 104 | 8011958 | T31108 | 4 | 0,6 kg |
| 105 | 8012801 | Domeček UCFL207 UCFL 200 | 2 | 1,3 kg |
| 106 | 8012746 | SK92372.1V-35x60-80LP | 1 | 0,0 kg |
| 107 | 8012978 | VEDENÍ ŘETĚZU 12 B-1 | 2 | 0,9 kg |
| 108 | 8012981 | PÁS PLASTOVÝ 35X5 mm | 4 | 0,1 kg |
| 200 | 8000871 | Šroub M4x30-8.8-A3L ISO 4017 | 4 | 0,0 kg |
| 201 | 2713329 | Podložka 4-200 HV-A3L ISO 7089 | 4 | 0,0 kg |
| 202 | 2735033 | Podložka 4 ČSN 02 1740.05 | 12 | 0,0 kg |
| 203 | 2667038 | Matice M4-8-A3L ISO 4032 | 12 | 0,0 kg |
| 204 | 2672095 | Šroub M6x12-8.8-A3L ISO 4017 | 8 | 0,0 kg |
| 205 | 2735462 | Podložka 6 ČSN 02 1740.05 | 8 | 0,0 kg |
| 206 | 2664902 | Šroub M8x25-8.8-A3L ISO 4762 | 16 | 0,0 kg |
| 207 | 2662265 | Šroub M8x35-8.8-A3L ISO 4017 | 8 | 0,0 kg |
| 208 | 2713345 | Podložka 8-200 HV-A3L ISO 7089 | 28 | 0,0 kg |
| 209 | 2630477 | Šroub M8x70-8.8-A3L ISO 4014 | 8 | 0,0 kg |
| 210 | 2729241 | Podložka 8-200 HV-A3L ISO 7093-1 | 8 | 0,0 kg |
| 211 | 2735405 | Podložka 8 ČSN 02 1740.05 | 32 | 0,0 kg |
| 212 | 2667061 | Matice M8-8-A3L ISO 4032 | 44 | 0,0 kg |
| 213 | 2600723 | Šroub M10x65-8.8-A3L ISO 4017 | 2 | 0,1 kg |
| 214 | 2630694 | Podložka 10-200 HV-A3L ISO 7093-1 | 2 | 0,0 kg |
| 215 | 2672491 | Šroub M14x40-8.8-A3L ISO 4017 | 4 | 0,1 kg |
| 216 | 2735223 | Podložka 14 ČSN 02 1740.05 | 4 | 0,0 kg |
| 217 | 2605590 | Šroub M16x80-8.8-A3L ISO 4014 | 4 | 0,2 kg |
| 218 | 7604739 | Šroub M16x100-8.8-Zn-A3L ISO 4014 | 4 | 0,2 kg |
| 219 | 2735454 | Podložka 16 ČSN 02 1740.05 | 8 | 0,0 kg |
| 220 | 2988946 | Matice M16-8-Zn-A3L ISO 4032 | 16 | 0,0 kg |
| 221 | 2631013 | Podložka 14-200 HV-A3L ISO 7089 | 4 | 0,0 kg |
| 222 | 2674026 | Šroub M4x16-8.8-A3L ISO 4762 | 10 | 0,0 kg |
| 223 | 764007 | Šroub M4x16-8.8 ISO 10642 | 8 | 0,0 kg |
| 224 | 62565-02-202 | KRYT | 1 | 4,4 kg |
| 225 | 8012927 | RETEZ VALECKOVY STANDARD 12 B-2 (3/4"x 7/16"), 35 CL, 0,667 m, I00127, DIN 8187 / Z | 1 | 1,48 kg |
| 226 | 8012749 | CLANEK SPOJOVACI STANDARD 12 B-2 (3/4"x7/16"), TYP 3, I00160, DIN 8187 | 1 | 0,0 kg |
| 227 | 8012951 | RETEZ VALECKOVY ZESILENY S ROVNYMI DESKAMI 12 B-1, 239 CL., 4,553 m / ZDP | 2 | 10,8 kg |
| 228 | 8012755 | CLANEK SPOJOVACI ZESILENY S ROVNYMI DESKAMI 12 B-1 / ZDP | 2 | 0,0 kg |

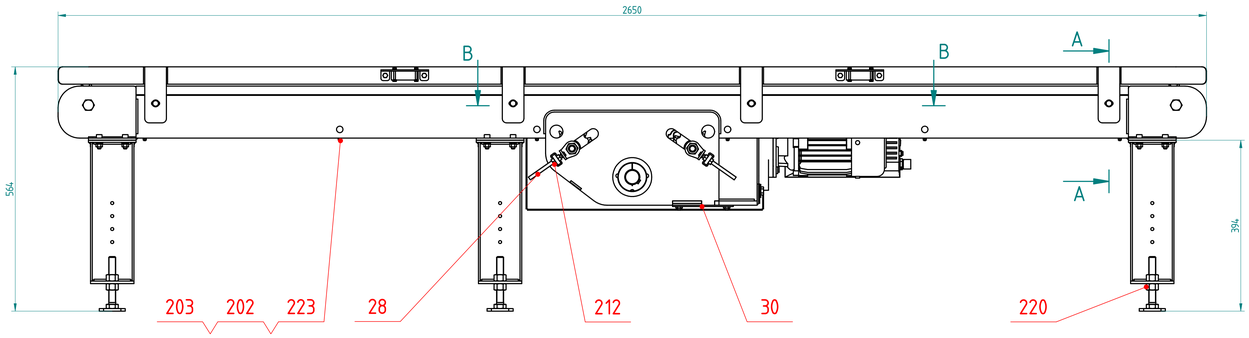


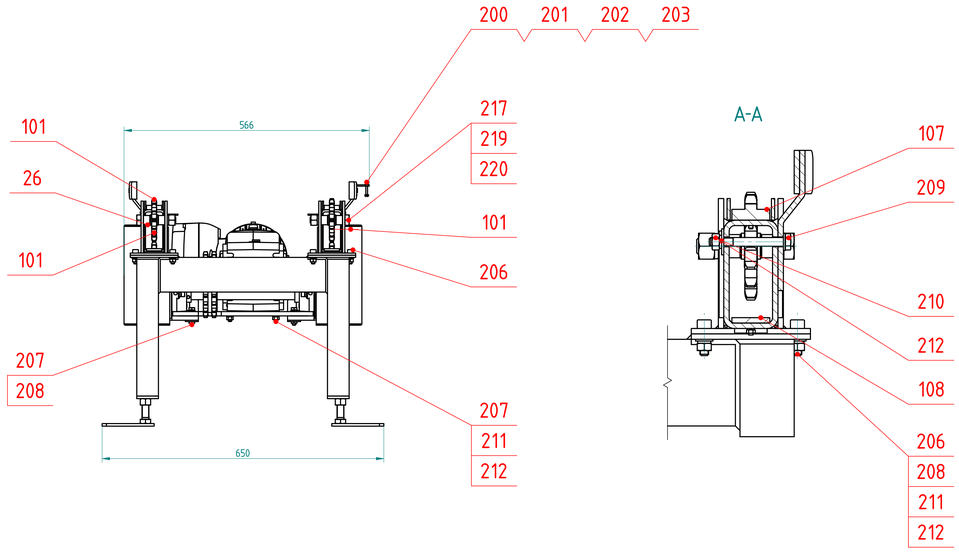


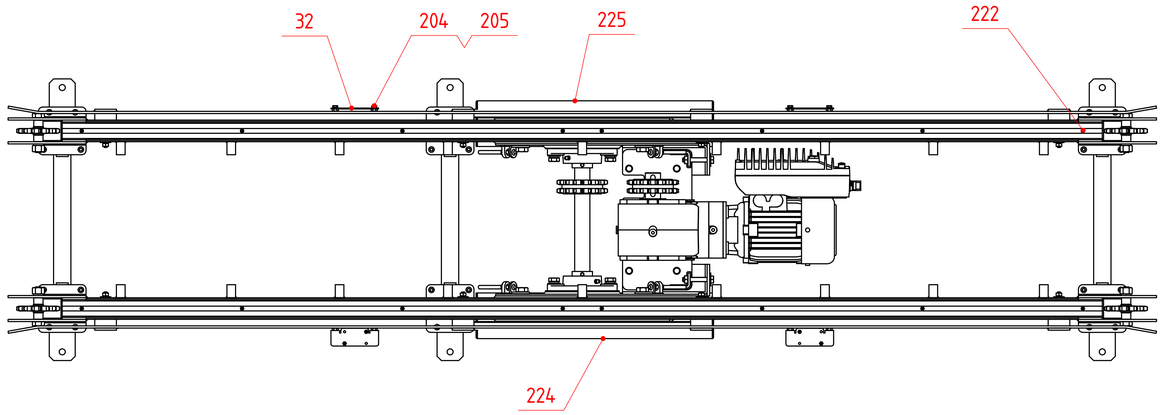


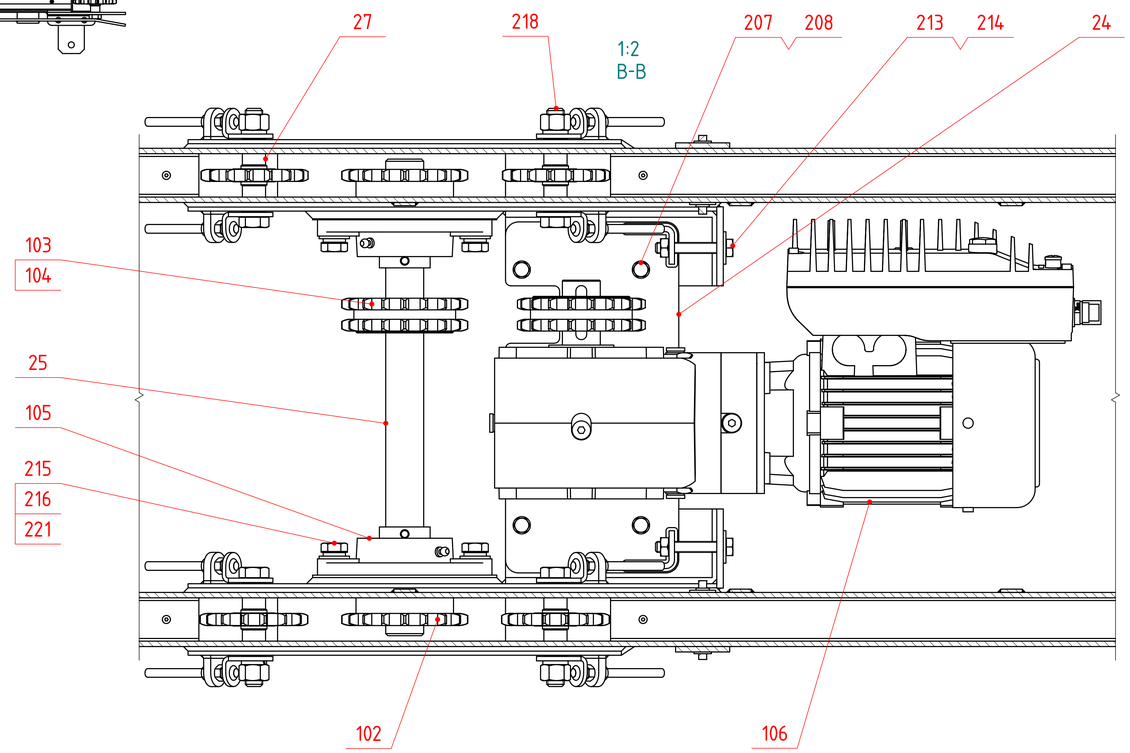


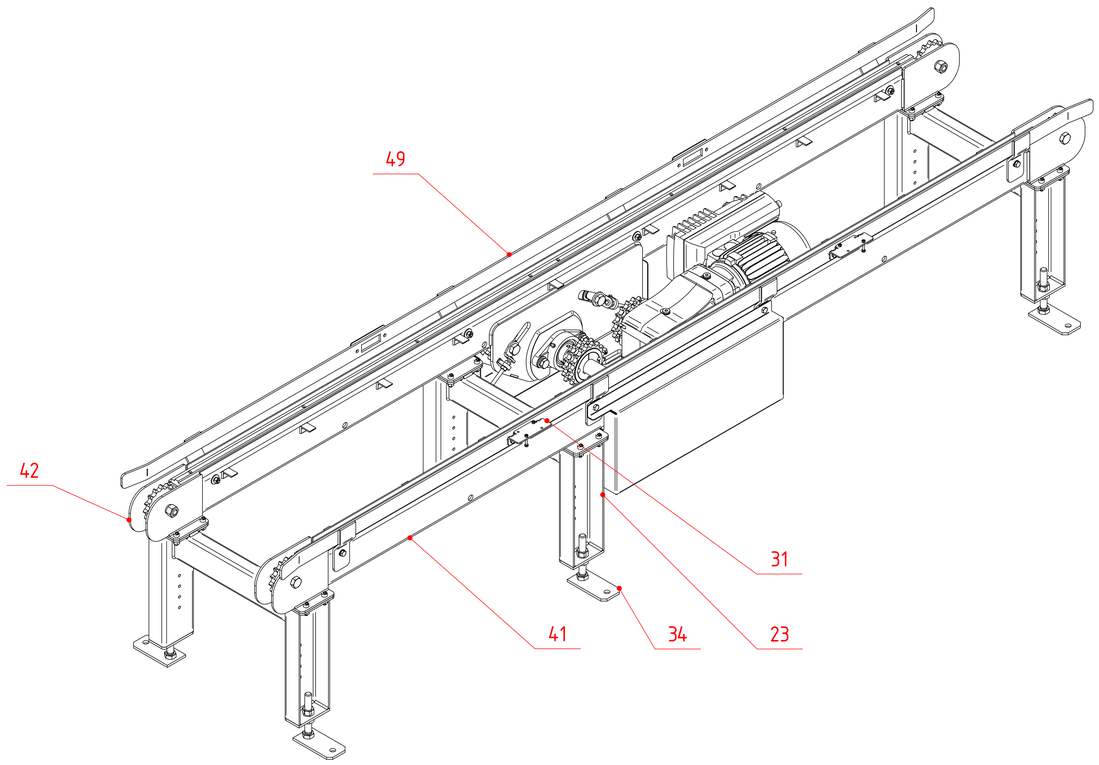


MONTÁŽNÍ VÝKRES
62565-02-003 - DOPRAVNÍK ŘETĚZOVÝ 2650

OSTROJ

# SOUPIS NÁHRADNÍCH DÍLŮ

**Č.VÝKRESU:** **62565-02-003 SND**

**NÁZEV:** **DOPRAVNÍK ŘETĚZOVÝ 2650 - MONTÁŽ 1**

| Pozice | Číslo dokumentu | Název | Množství(ks) | Hmotn./ks |
|---|---|---|---|---|
| 23 | 62565-02-023 | PODSTAVEC | 3 | 7,4 kg |
| 24 | 62565-02-024 | DESKA POD POHON | 1 | 3,9 kg |
| 25 | 62565-02-025 | HŘÍDEL | 1 | 3,3 kg |
| 26 | 62565-02-026 | TRUBKA TR DN 15 | 8 | 0,0 kg |
| 27 | 62565-02-027 | TRUBKA TR DN 15 | 8 | 0,0 kg |
| 28 | 62565-02-028 | NAPÍNÁK | 8 | 0,1 kg |
| 30 | 62565-02-030 | SPODNÍ MATICE | 2 | 0,1 kg |
| 31 | 62565-02-031 | DRŽÁK ČIDLA | 2 | 0,1 kg |
| 32 | 62565-02-032 | DESKA | 2 | 0,1 kg |
| 34 | 62565-01-025 | PATKA | 6 | 0,5 kg |
| 41 | 62565-02-051 | ŘETĚZOVÁ TRAŤ 2650 | 1 | 43,5 kg |
| 42 | 62565-02-052 | ŘETĚZOVÁ TRAŤ 2650 | 1 | 43,5 kg |
| 49 | 62565-02-059 | BOČNICE | 2 | 5,1 kg |
| 101 | 8010836 | 554569 ECO | 8 | 0,5 kg |
| 102 | 8012742 | T65001 | 2 | 0,9 kg |
| 103 | 8012745 | 554540 | 2 | 1,2 kg |
| 104 | 8011958 | T31108 | 4 | 0,6 kg |
| 105 | 8012801 | Domeček UCFL207 UCFL 200 | 2 | 1,3 kg |
| 106 | 8012746 | SK92372.1V-35x60-80LP | 1 | 0,0 kg |
| 107 | 8012978 | VEDENÍ ŘETĚZU 12 B-1 | 2 | 1,1 kg |
| 108 | 8012981 | PÁS PLASTOVÝ 35X5 mm | 4 | 0,2 kg |
| 200 | 8000871 | Šroub M4x30-8.8-A3L ISO 4017 | 4 | 0,0 kg |
| 201 | 2713329 | Podložka 4-200 HV-A3L ISO 7089 | 4 | 0,0 kg |
| 202 | 2735033 | Podložka 4 ČSN 02 1740.05 | 16 | 0,0 kg |
| 203 | 2667038 | Matice M4-8-A3L ISO 4032 | 16 | 0,0 kg |
| 204 | 2672095 | Šroub M6x12-8.8-A3L ISO 4017 | 8 | 0,0 kg |
| 205 | 2735462 | Podložka 6 ČSN 02 1740.05 | 8 | 0,0 kg |
| 206 | 2664902 | Šroub M8x25-8.8-A3L ISO 4762 | 24 | 0,0 kg |
| 207 | 2662265 | Šroub M8x35-8.8-A3L ISO 4017 | 8 | 0,0 kg |
| 208 | 2713345 | Podložka 8-200 HV-A3L ISO 7089 | 36 | 0,0 kg |
| 209 | 2630477 | Šroub M8x70-8.8-A3L ISO 4014 | 8 | 0,0 kg |
| 210 | 2729241 | Podložka 8-200 HV-A3L ISO 7093-1 | 8 | 0,0 kg |
| 211 | 2735405 | Podložka 8 ČSN 02 1740.05 | 40 | 0,0 kg |
| 212 | 2667061 | Matice M8-8-A3L ISO 4032 | 52 | 0,0 kg |
| 213 | 2600723 | Šroub M10x65-8.8-A3L ISO 4017 | 2 | 0,1 kg |
| 214 | 2630694 | Podložka 10-200 HV-A3L ISO 7093-1 | 2 | 0,0 kg |
| 215 | 2672491 | Šroub M14x40-8.8-A3L ISO 4017 | 4 | 0,1 kg |
| 216 | 2735223 | Podložka 14 ČSN 02 1740.05 | 4 | 0,0 kg |
| 217 | 2605590 | Šroub M16x80-8.8-A3L ISO 4014 | 4 | 0,2 kg |
| 218 | 7604739 | Šroub M16x100-8.8-Zn-A3L ISO 4014 | 4 | 0,2 kg |
| 219 | 2735454 | Podložka 16 ČSN 02 1740.05 | 8 | 0,0 kg |
| 220 | 2988946 | Matice M16-8-Zn-A3L ISO 4032 | 20 | 0,0 kg |
| 221 | 2631013 | Podložka 14-200 HV-A3L ISO 7089 | 4 | 0,0 kg |
| 222 | 2674026 | Šroub M4x16-8.8-A3L ISO 4762 | 16 | 0,0 kg |
| 223 | 764007 | Šroub M4x16-8.8 ISO 10642 | 12 | 0,0 kg |
| 224 | 62565-02-203 | KRYT LEVÝ | 1 | 4,1 kg |
| 225 | 62565-02-204 | KRYT PRAVÝ | 1 | 4,1 kg |
| 226 | 8012927 | RETEZ VALECKOVY STANDARD 12 B-2 (3/4"x 7/16"), 35 CL, 0,667 m, I00127, DIN 8187 / ZI | 1 | 1,48 kg |
| 227 | 8012749 | CLANEK SPOJOVACI STANDARD 12 B-2 (3/4"x7/16"), TYP 3, I00160, DIN 8187 | 1 | 0,0 kg |
| 228 | 8012952 | RETEZ VALECKOVY ZESILENY S ROVNYMI DESKAMI 12 B-1, 295 CL., 5,620 m / ZDP | 2 | 13,4 kg |
| 229 | 8012755 | CLANEK SPOJOVACI ZESILENY S ROVNYMI DESKAMI 12 B-1 / ZDP | 2 | 0,0 kg |

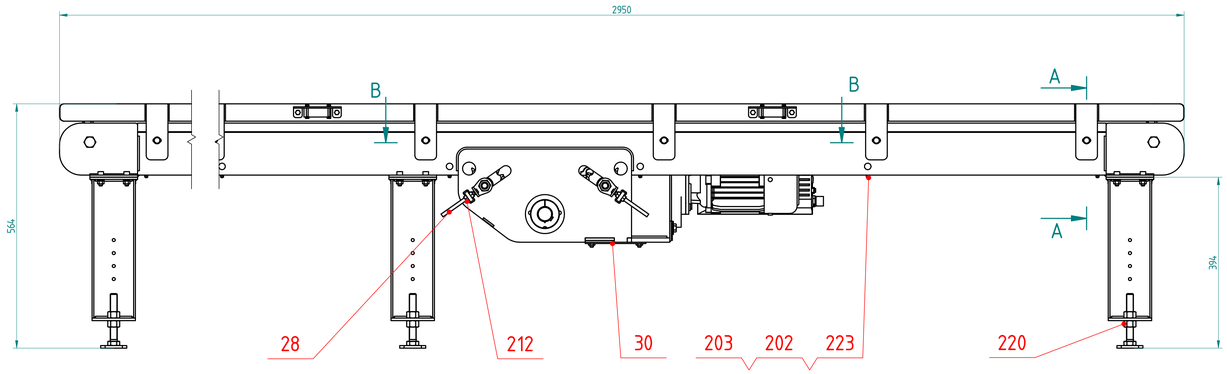


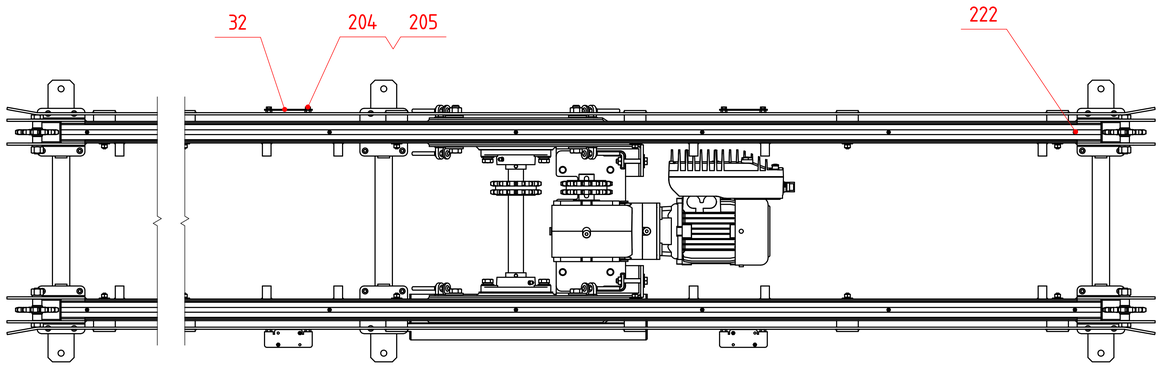


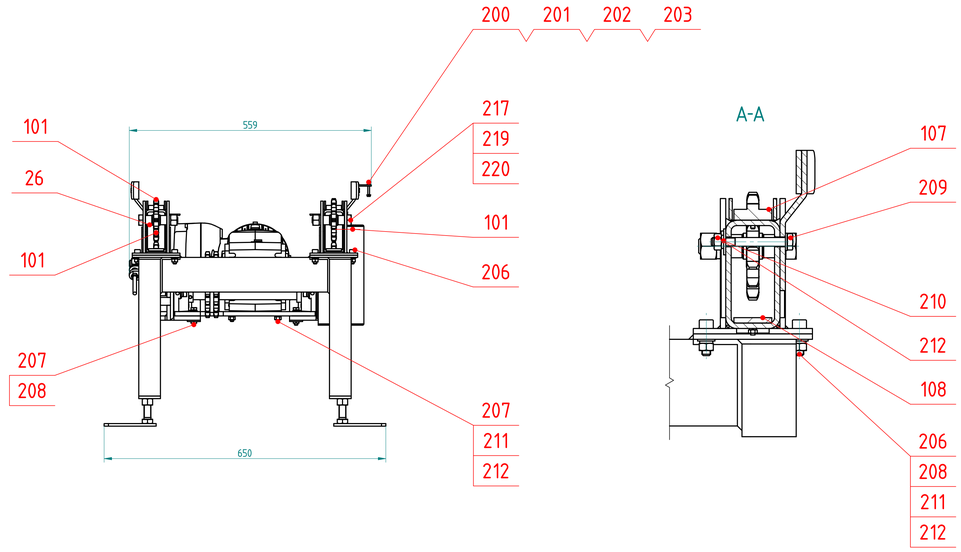


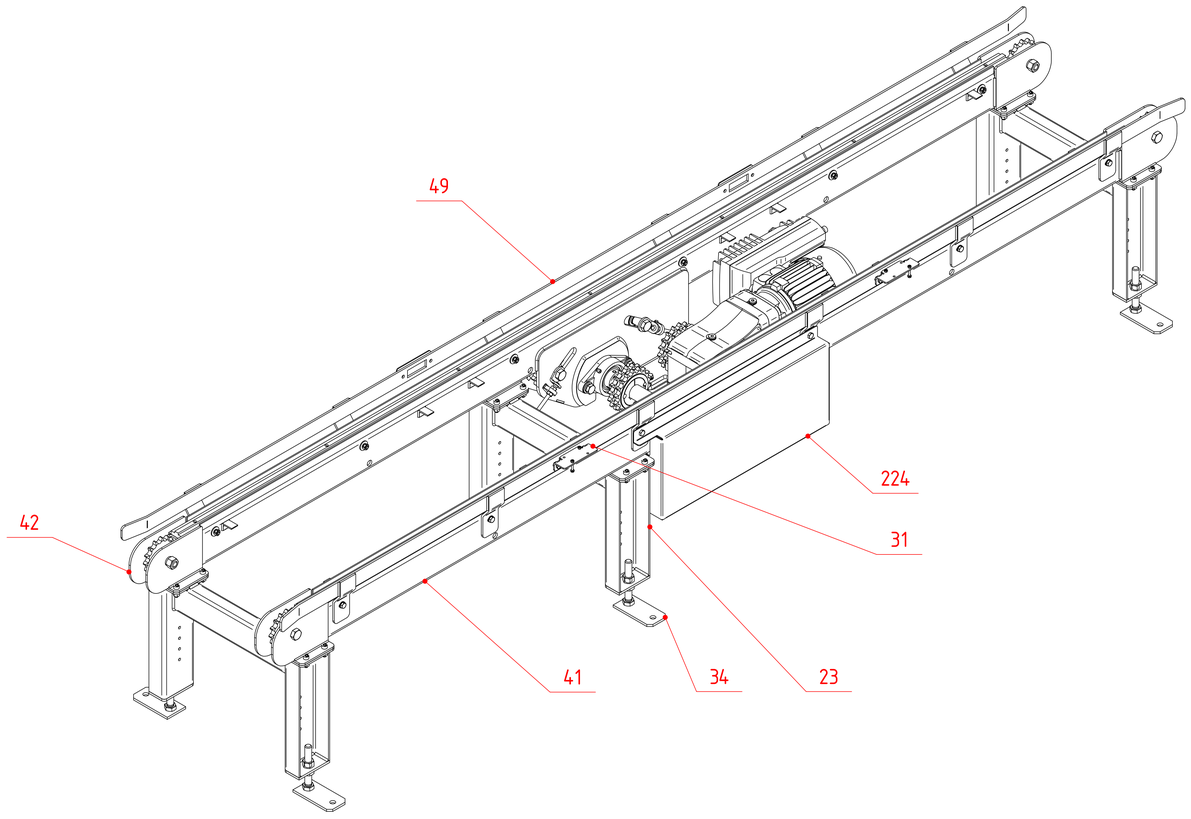


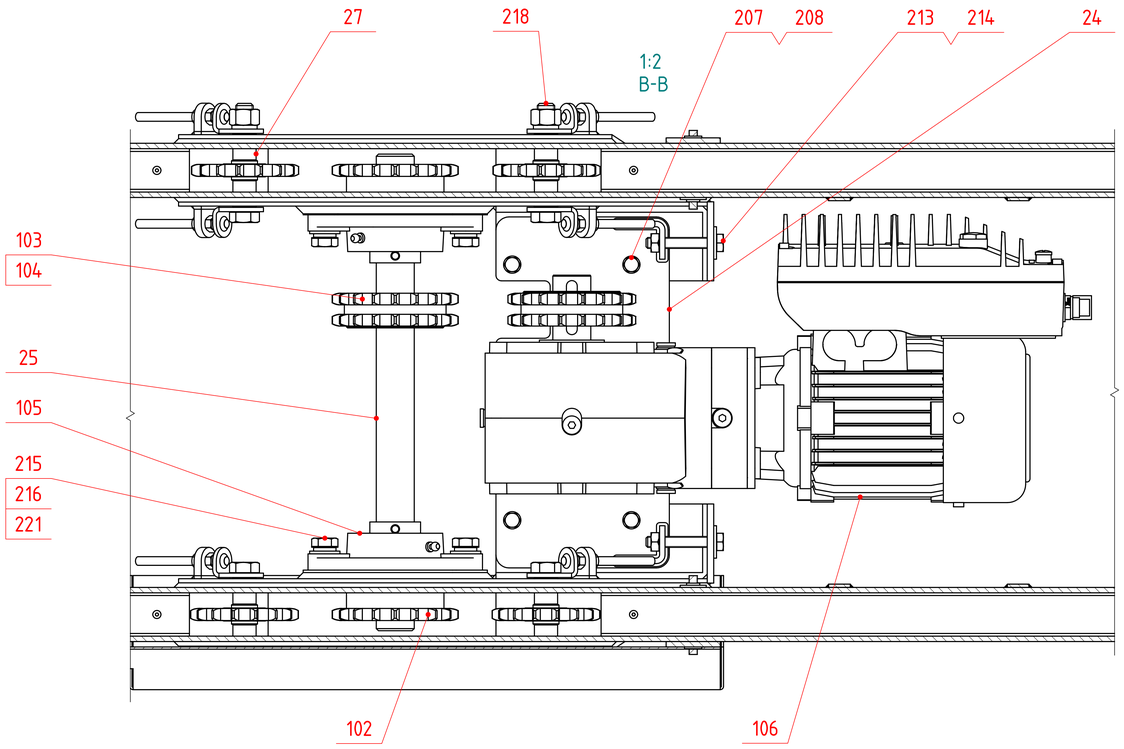


MONTÁŽNÍ SESTAVA
62565-02-004 - DOPRAVNÍK ŘETĚZOVÝ 2950

OSTROJ

# SOUPIS NÁHRADNÍCH DÍLŮ

**Č.VÝKRESU:** **62565-02-004 SND**

**NÁZEV:** **DOPRAVNÍK ŘETĚZOVÝ 2950 - MONTÁŽ 1**

| Pozice | Číslo dokumentu | Název | Množství(ks) | Hmotn./ks |
|---|---|---|---|---|
| 23 | 62565-02-023 | PODSTAVEC | 3 | 7,4 kg |
| 24 | 62565-02-024 | DESKA POD POHON | 1 | 3,9 kg |
| 25 | 62565-02-025 | HŘÍDEL | 1 | 3,3 kg |
| 26 | 62565-02-026 | TRUBKA TR DN 15 | 8 | 0,0 kg |
| 27 | 62565-02-027 | TRUBKA TR DN 15 | 8 | 0,0 kg |
| 28 | 62565-02-028 | NAPÍNÁK | 8 | 0,1 kg |
| 30 | 62565-02-030 | SPODNÍ MATICE | 2 | 0,1 kg |
| 31 | 62565-02-031 | DRŽÁK ČIDLA | 2 | 0,1 kg |
| 32 | 62565-02-032 | DESKA | 2 | 0,1 kg |
| 34 | 62565-01-025 | PATKA | 6 | 0,5 kg |
| 41 | 62565-02-061 | ŘETĚZOVÁ TRAŤ 2950 | 1 | 46,9 kg |
| 42 | 62565-02-062 | ŘETĚZOVÁ TRAŤ 2950 | 1 | 46,9 kg |
| 49 | 62565-02-069 | BOČNICE | 2 | 6,1 kg |
| 101 | 8010836 | 554569 ECO | 8 | 0,5 kg |
| 102 | 8012742 | T65001 | 2 | 0,9 kg |
| 103 | 8012745 | 554540 | 2 | 1,2 kg |
| 104 | 8011958 | T31108 | 4 | 0,6 kg |
| 105 | 8012801 | Domeček UCFL207 UCFL 200 | 2 | 1,3 kg |
| 106 | 8012746 | SK92372.1V-35x60-80LP | 1 | 0,0 kg |
| 107 | 8012978 | VEDENÍ ŘETĚZU 12 B-1 | 2 | 1,3 kg |
| 108 | 8012981 | PÁS PLASTOVÝ 35X5 mm | 4 | 0,2 kg |
| 200 | 8000871 | Šroub M4x30-8.8-A3L ISO 4017 | 4 | 0,0 kg |
| 201 | 2713329 | Podložka 4-200 HV-A3L ISO 7089 | 4 | 0,0 kg |
| 202 | 2735033 | Podložka 4 ČSN 02 1740.05 | 16 | 0,0 kg |
| 203 | 2667038 | Matice M4-8-A3L ISO 4032 | 16 | 0,0 kg |
| 204 | 2672095 | Šroub M6x12-8.8-A3L ISO 4017 | 8 | 0,0 kg |
| 205 | 2735462 | Podložka 6 ČSN 02 1740.05 | 8 | 0,0 kg |
| 206 | 2664902 | Šroub M8x25-8.8-A3L ISO 4762 | 24 | 0,0 kg |
| 207 | 2662265 | Šroub M8x35-8.8-A3L ISO 4017 | 8 | 0,0 kg |
| 208 | 2713345 | Podložka 8-200 HV-A3L ISO 7089 | 40 | 0,0 kg |
| 209 | 2630477 | Šroub M8x70-8.8-A3L ISO 4014 | 12 | 0,0 kg |
| 210 | 2729241 | Podložka 8-200 HV-A3L ISO 7093-1 | 12 | 0,0 kg |
| 211 | 2735405 | Podložka 8 ČSN 02 1740.05 | 44 | 0,0 kg |
| 212 | 2667061 | Matice M8-8-A3L ISO 4032 | 56 | 0,0 kg |
| 213 | 2600723 | Šroub M10x65-8.8-A3L ISO 4017 | 2 | 0,1 kg |
| 214 | 2630694 | Podložka 10-200 HV-A3L ISO 7093-1 | 2 | 0,0 kg |
| 215 | 2672491 | Šroub M14x40-8.8-A3L ISO 4017 | 4 | 0,1 kg |
| 216 | 2735223 | Podložka 14 ČSN 02 1740.05 | 4 | 0,0 kg |
| 217 | 2605590 | Šroub M16x80-8.8-A3L ISO 4014 | 4 | 0,2 kg |
| 218 | 7604739 | Šroub M16x100-8.8-Zn-A3L ISO 4014 | 4 | 0,2 kg |
| 219 | 2735454 | Podložka 16 ČSN 02 1740.05 | 8 | 0,0 kg |
| 220 | 2988946 | Matice M16-8-Zn-A3L ISO 4032 | 20 | 0,0 kg |
| 221 | 2631013 | Podložka 14-200 HV-A3L ISO 7089 | 4 | 0,0 kg |
| 222 | 2674026 | Šroub M4x16-8.8-A3L ISO 4762 | 14 | 0,0 kg |
| 223 | 764007 | Šroub M4x16-8.8 ISO 10642 | 12 | 0,0 kg |
| 224 | 62565-02-203 | KRYT LEVÝ | 1 | 4,1 kg |
| 225 | 8012927 | RETEZ VALECKOVY STANDARD 12 B-2 (3/4"x 7/16"), 35 CL, 0,667 m, I00127, DIN 8187 / Z | 1 | 1,48 kg |
| 226 | 8012749 | CLANEK SPOJOVACI STANDARD 12 B-2 (3/4"x7/16"), TYP 3, I00160, DIN 8187 | 1 | 0,0 kg |
| 227 | 8012953 | RETEZ VALECKOVY ZESILENY S ROVNYMI DESKAMI 12 B-1, 327 CL., 6,229 m / ZDP | 2 | 14,8 kg |
| 228 | 8012755 | CLANEK SPOJOVACI ZESILENY S ROVNYMI DESKAMI 12 B-1 / ZDP | 2 | 0,0 kg |

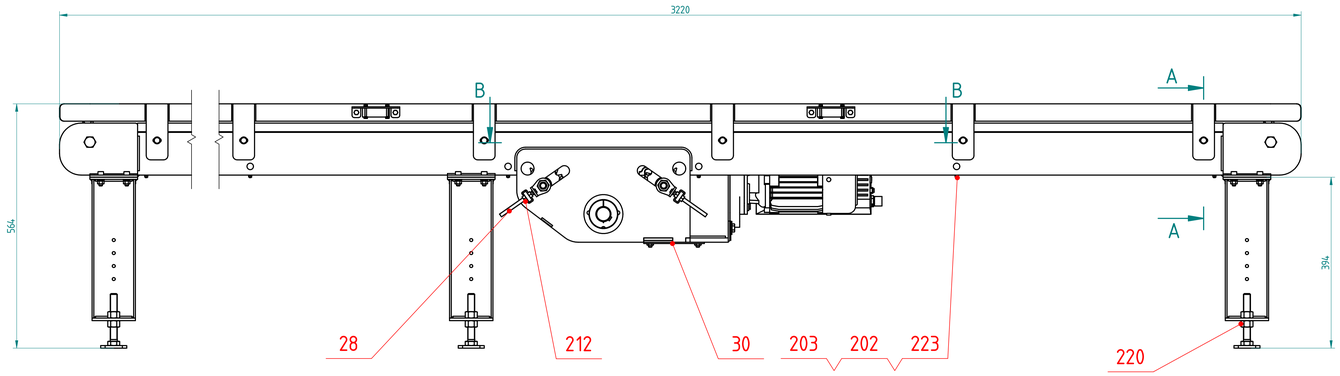


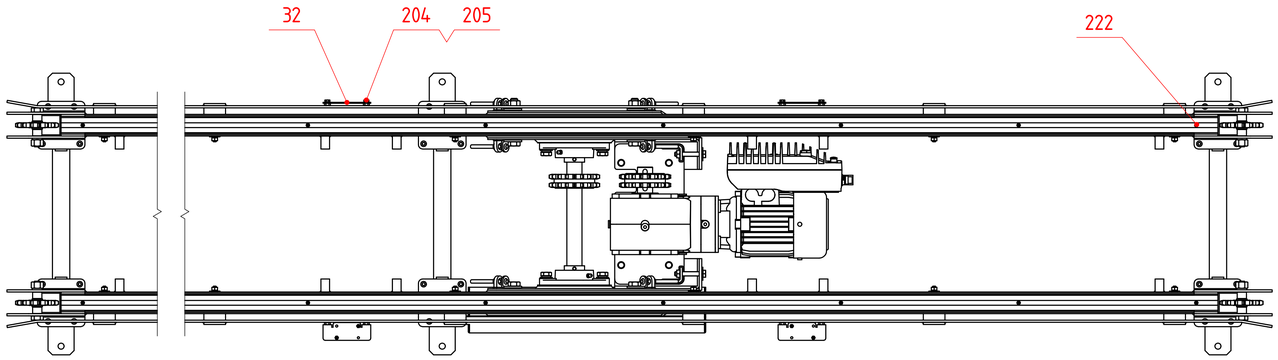


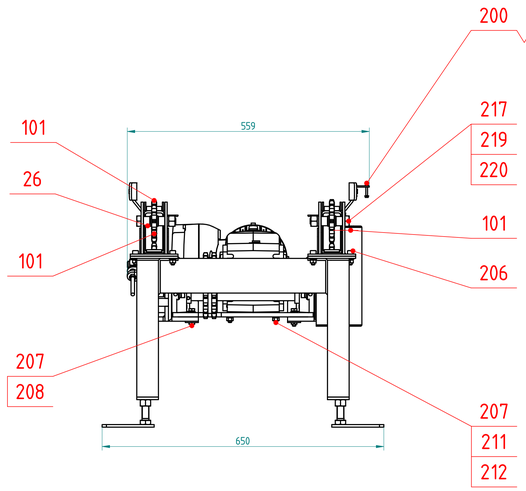


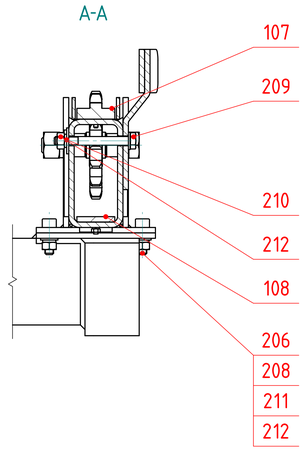


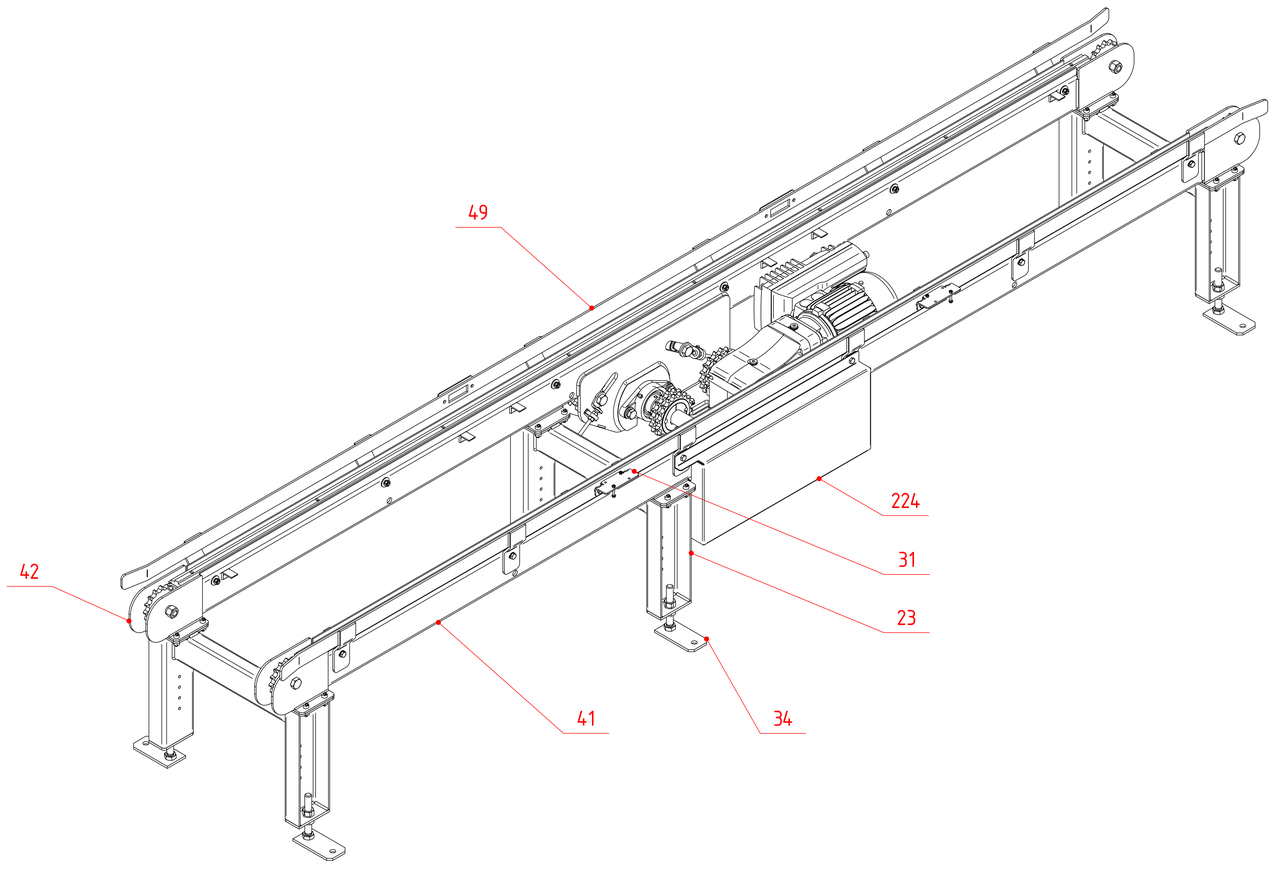


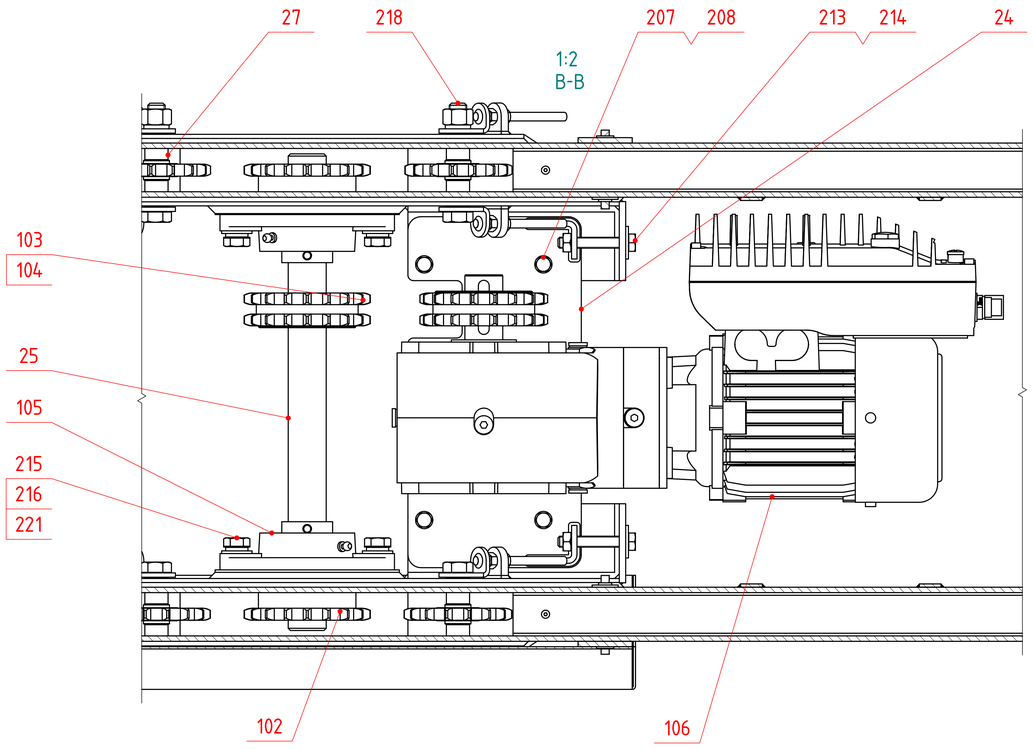


MONTÁŽNÍ SESTAVA
62565-02-005 - DOPRAVNÍK ŘETĚZOVÝ 3220

OSTROJ

# SOUPIS NÁHRADNÍCH DÍLŮ

**Č.VÝKRESU:** **62565-02-005 SND**

**NÁZEV:** **DOPRAVNÍK ŘETĚZOVÝ 3220 - MONTÁŽ 1**

| Pozice | Číslo dokumentu | Název | Množství(ks) | Hmotn./ks |
|---|---|---|---|---|
| 23 | 62565-02-023 | PODSTAVEC | 3 | 22,1 kg |
| 24 | 62565-02-024 | DESKA POD POHON | 1 | 3,9 kg |
| 25 | 62565-02-025 | HŘÍDEL | 1 | 3,3 kg |
| 26 | 62565-02-026 | TRUBKA TR DN 15 | 8 | 0,2 kg |
| 27 | 62565-02-027 | TRUBKA TR DN 15 | 8 | 0,2 kg |
| 28 | 62565-02-028 | NAPÍNÁK | 8 | 0,7 kg |
| 30 | 62565-02-030 | SPODNÍ MATICE | 2 | 0,2 kg |
| 31 | 62565-02-031 | DRŽÁK ČIDLA | 2 | 0,2 kg |
| 32 | 62565-02-032 | DESKA | 2 | 0,1 kg |
| 34 | 62565-01-025 | PATKA | 6 | 3,2 kg |
| 41 | 62565-02-071 | ŘETĚZOVÁ TRAŤ 3220 | 1 | 50,0 kg |
| 42 | 62565-02-072 | ŘETĚZOVÁ TRAŤ 3220 | 1 | 50,0 kg |
| 49 | 62565-02-079 | BOČNICE | 2 | 13,1 kg |
| 101 | 8010836 | 554569 ECO | 8 | 3,8 kg |
| 102 | 8012742 | T65001 | 2 | 1,7 kg |
| 103 | 8012745 | 554540 | 2 | 2,4 kg |
| 104 | 8011958 | T31108 | 4 | 2,4 kg |
| 105 | 8012801 | Domeček UCFL207 UCFL 200 | 2 | 2,6 kg |
| 106 | 8012746 | SK92372.1V-35x60-80LP | 1 | 0,0 kg |
| 107 | 8012978 | VEDENÍ ŘETĚZU 12 B-1 | 2 | 2,8 kg |
| 108 | 8012981 | PÁS PLASTOVÝ 35X5 mm | 4 | 1,0 kg |
| 200 | 8000871 | Šroub M4x30-8.8-A3L ISO 4017 | 4 | 0,0 kg |
| 201 | 2713329 | Podložka 4-200 HV-A3L ISO 7089 | 4 | 0,0 kg |
| 202 | 2735033 | Podložka 4 ČSN 02 1740.05 | 16 | 0,0 kg |
| 203 | 2667038 | Matice M4-8-A3L ISO 4032 | 16 | 0,0 kg |
| 204 | 2672095 | Šroub M6x12-8.8-A3L ISO 4017 | 8 | 0,0 kg |
| 205 | 2735462 | Podložka 6 ČSN 02 1740.05 | 8 | 0,0 kg |
| 206 | 2664902 | Šroub M8x25-8.8-A3L ISO 4762 | 24 | 0,4 kg |
| 207 | 2662265 | Šroub M8x35-8.8-A3L ISO 4017 | 8 | 0,2 kg |
| 208 | 2713345 | Podložka 8-200 HV-A3L ISO 7089 | 40 | 0,1 kg |
| 209 | 2630477 | Šroub M8x70-8.8-A3L ISO 4014 | 12 | 0,4 kg |
| 210 | 2729241 | Podložka 8-200 HV-A3L ISO 7093-1 | 12 | 0,1 kg |
| 211 | 2735405 | Podložka 8 ČSN 02 1740.05 | 44 | 0,0 kg |
| 212 | 2667061 | Matice M8-8-A3L ISO 4032 | 56 | 0,3 kg |
| 213 | 2600723 | Šroub M10x65-8.8-A3L ISO 4017 | 2 | 0,1 kg |
| 214 | 2630694 | Podložka 10-200 HV-A3L ISO 7093-1 | 2 | 0,0 kg |
| 215 | 2672491 | Šroub M14x40-8.8-A3L ISO 4017 | 4 | 0,3 kg |
| 216 | 2735223 | Podložka 14 ČSN 02 1740.05 | 4 | 0,0 kg |
| 217 | 2605590 | Šroub M16x80-8.8-A3L ISO 4014 | 4 | 0,7 kg |
| 218 | 7604739 | Šroub M16x100-8.8-Zn-A3L ISO 4014 | 4 | 0,8 kg |
| 219 | 2735454 | Podložka 16 ČSN 02 1740.05 | 8 | 0,0 kg |
| 220 | 2988946 | Matice M16-8-Zn-A3L ISO 4032 | 20 | 0,8 kg |
| 221 | 2631013 | Podložka 14-200 HV-A3L ISO 7089 | 4 | 0,0 kg |
| 222 | 2674026 | Šroub M4x16-8.8-A3L ISO 4762 | 16 | 0,0 kg |
| 223 | 764007 | Šroub M4x16-8.8 ISO 10642 | 12 | 0,0 kg |
| 224 | 62565-02-203 | KRYT LEVÝ | 1 | 4,1 kg |
| 225 | 8012927 | RETEZ VALECKOVY STANDARD 12 B-2 (3/4"x 7/16"), 35 CL, 0,667 m, I00127, DIN 8187 / Z | 1 | 1,48 kg |
| 226 | 8012749 | CLANEK SPOJOVACI STANDARD 12 B-2 (3/4"x7/16"), TYP 3, I00160, DIN 8187 | 1 | 0,0 kg |
| 227 | 8012954 | RETEZ VALECKOVY ZESILENY S ROVNYMI DESKAMI 12 B-1, 355 CL., 6,763 m / ZDP | 2 | 16,1 kg |
| 228 | 8012755 | CLANEK SPOJOVACI ZESILENY S ROVNYMI DESKAMI 12 B-1 / ZDP | 2 | 0,0 kg |

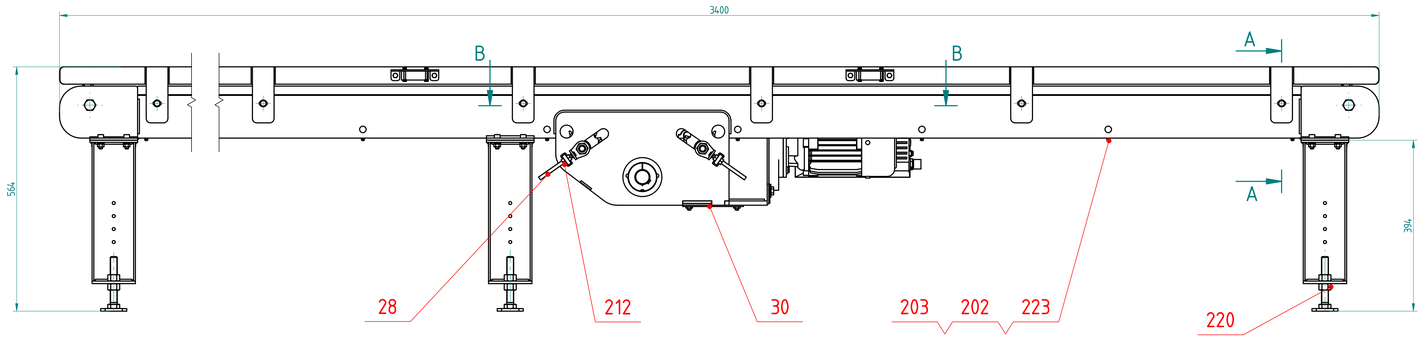


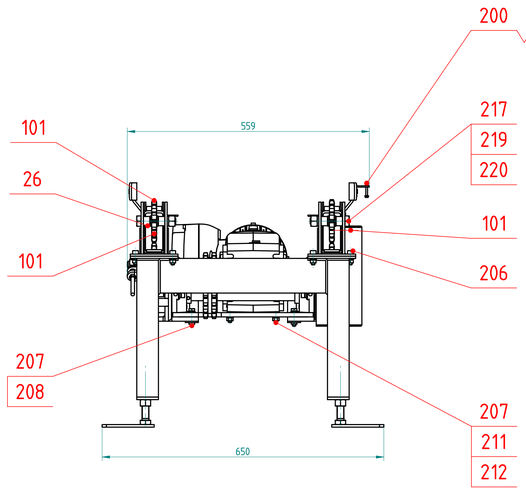


1:2
A-A

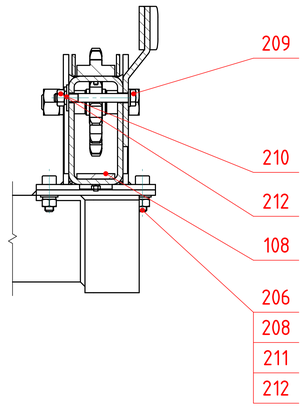


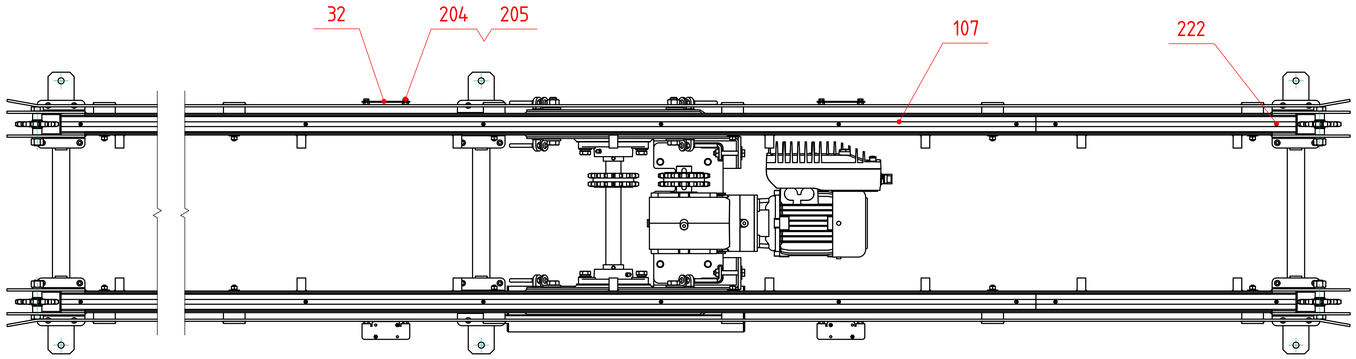


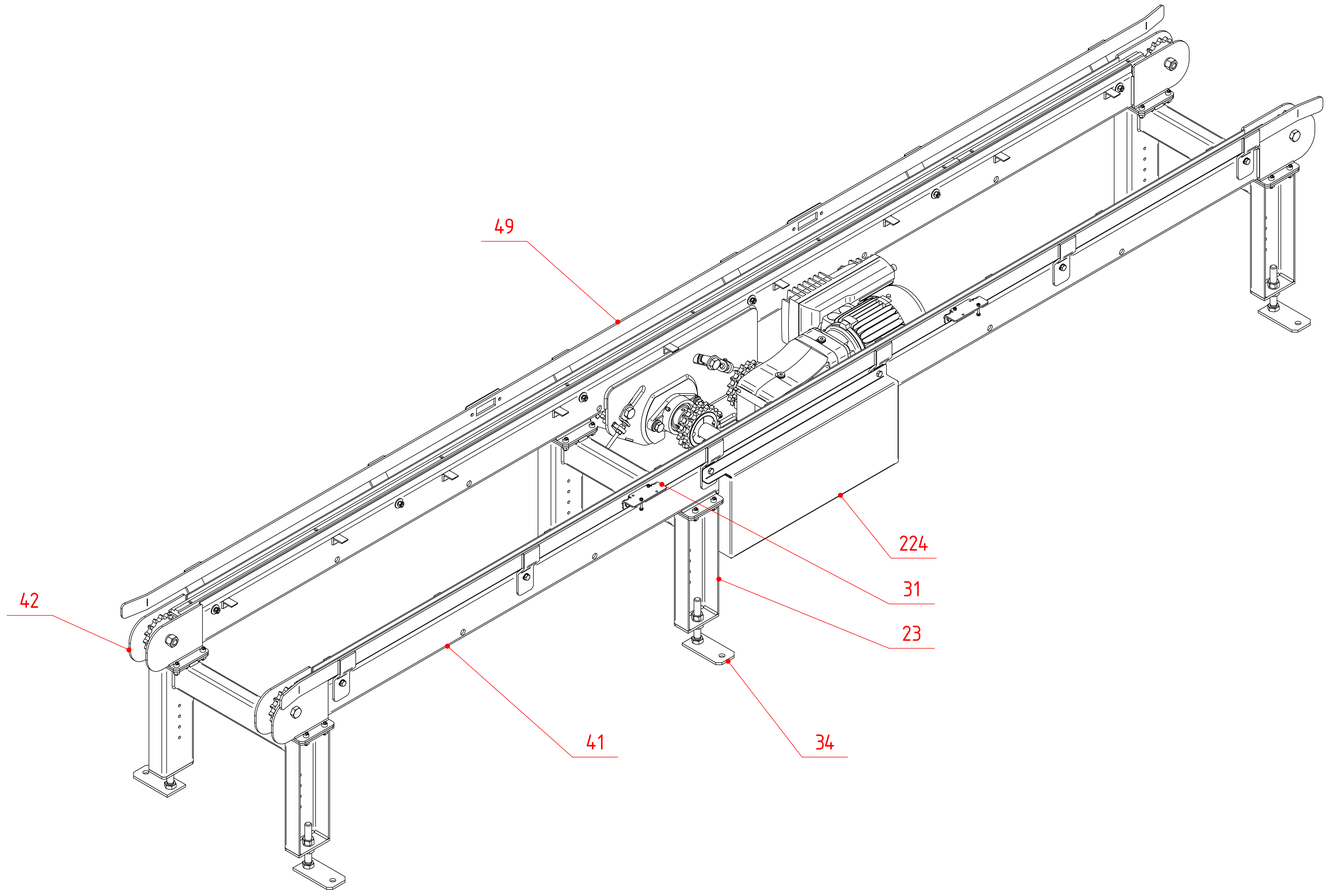


1:2
B-B

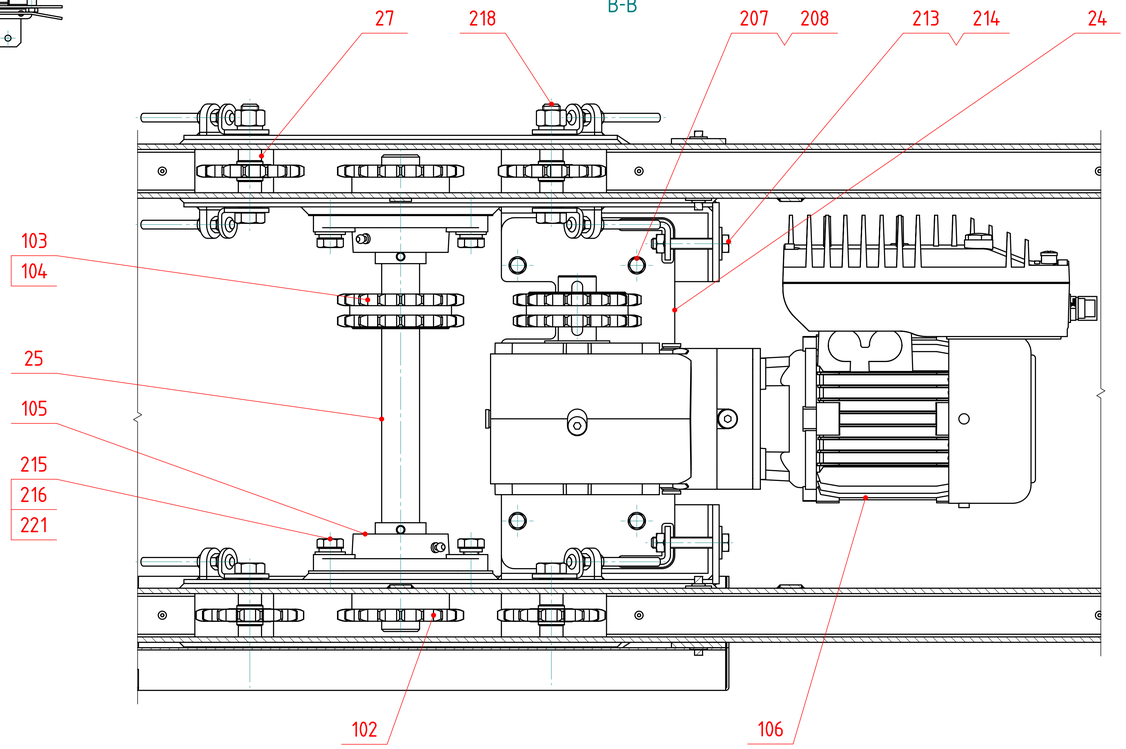


MONTÁŽNÍ SESTAVA
62565-02-006 - DOPRAVNÍK ŘETĚZOVÝ 3400

OSTROJ

# SOUPIS NÁHRADNÍCH DÍLŮ

**Č.VÝKRESU:** **62565-02-006 SND**

**NÁZEV:** **DOPRAVNÍK ŘETĚZOVÝ 3400 - MONTÁŽ 1**

| Pozice | Číslo dokumentu | Název | Množství(ks) | Hmotn./ks |
|---|---|---|---|---|
| 23 | 62565-02-023 | PODSTAVEC | 3 | 7,4 kg |
| 24 | 62565-02-024 | DESKA POD POHON | 1 | 3,9 kg |
| 25 | 62565-02-025 | HŘÍDEL | 1 | 3,3 kg |
| 26 | 62565-02-026 | TRUBKA TR DN 15 | 8 | 0,0 kg |
| 27 | 62565-02-027 | TRUBKA TR DN 15 | 8 | 0,0 kg |
| 28 | 62565-02-028 | NAPÍNÁK | 8 | 0,1 kg |
| 30 | 62565-02-030 | SPODNÍ MATICE | 2 | 0,1 kg |
| 31 | 62565-02-031 | DRŽÁK ČIDLA | 2 | 0,1 kg |
| 32 | 62565-02-032 | DESKA | 2 | 0,1 kg |
| 34 | 62565-01-025 | PATKA | 6 | 0,5 kg |
| 41 | 62565-02-081 | ŘETĚZOVÁ TRAŤ 3400 | 1 | 52,1 kg |
| 42 | 62565-02-082 | ŘETĚZOVÁ TRAŤ 3400 | 1 | 52,1 kg |
| 49 | 62565-02-089 | BOČNICE | 2 | 6,8 kg |
| 101 | 8010836 | 554569 ECO | 8 | 0,5 kg |
| 102 | 8012742 | T65001 | 2 | 0,9 kg |
| 103 | 8012745 | 554540 | 2 | 1,2 kg |
| 104 | 8011958 | T31108 | 4 | 0,6 kg |
| 105 | 8012801 | Domeček UCFL207 UCFL 200 | 2 | 1,3 kg |
| 106 | 8012746 | SK92372.1V-35x60-80LP | 1 | 0,0 kg |
| 107 | 8012978 | VEDENÍ ŘETĚZU 12 B-1 | 2 | 1,2 kg |
| 108 | 8012981 | PÁS PLASTOVÝ 35X5 mm | 4 | 0,3 kg |
| 200 | 8000871 | Šroub M4x30-8.8-A3L ISO 4017 | 4 | 0,0 kg |
| 201 | 2713329 | Podložka 4-200 HV-A3L ISO 7089 | 4 | 0,0 kg |
| 202 | 2735033 | Podložka 4 ČSN 02 1740.05 | 20 | 0,0 kg |
| 203 | 2667038 | Matice M4-8-A3L ISO 4032 | 20 | 0,0 kg |
| 204 | 2672095 | Šroub M6x12-8.8-A3L ISO 4017 | 8 | 0,0 kg |
| 205 | 2735462 | Podložka 6 ČSN 02 1740.05 | 8 | 0,0 kg |
| 206 | 2664902 | Šroub M8x25-8.8-A3L ISO 4762 | 24 | 0,0 kg |
| 207 | 2662265 | Šroub M8x35-8.8-A3L ISO 4017 | 8 | 0,0 kg |
| 208 | 2713345 | Podložka 8-200 HV-A3L ISO 7089 | 40 | 0,0 kg |
| 209 | 2630477 | Šroub M8x70-8.8-A3L ISO 4014 | 12 | 0,0 kg |
| 210 | 2729241 | Podložka 8-200 HV-A3L ISO 7093-1 | 12 | 0,0 kg |
| 211 | 2735405 | Podložka 8 ČSN 02 1740.05 | 44 | 0,0 kg |
| 212 | 2667061 | Matice M8-8-A3L ISO 4032 | 56 | 0,0 kg |
| 213 | 2600723 | Šroub M10x65-8.8-A3L ISO 4017 | 2 | 0,1 kg |
| 214 | 2630694 | Podložka 10-200 HV-A3L ISO 7093-1 | 2 | 0,0 kg |
| 215 | 2672491 | Šroub M14x40-8.8-A3L ISO 4017 | 4 | 0,1 kg |
| 216 | 2735223 | Podložka 14 ČSN 02 1740.05 | 4 | 0,0 kg |
| 217 | 2605590 | Šroub M16x80-8.8-A3L ISO 4014 | 4 | 0,2 kg |
| 218 | 7604739 | Šroub M16x100-8.8-Zn-A3L ISO 4014 | 4 | 0,2 kg |
| 219 | 2735454 | Podložka 16 ČSN 02 1740.05 | 8 | 0,0 kg |
| 220 | 2988946 | Matice M16-8-Zn-A3L ISO 4032 | 20 | 0,0 kg |
| 221 | 2631013 | Podložka 14-200 HV-A3L ISO 7089 | 3 | 0,0 kg |
| 222 | 2674026 | Šroub M4x16-8.8-A3L ISO 4762 | 18 | 0,0 kg |
| 223 | 764007 | Šroub M4x16-8.8 ISO 10642 | 16 | 0,0 kg |
| 224 | 62565-02-203 | KRYT LEVÝ | 1 | 4,1 kg |
| 225 | 8012927 | RETEZ VALECKOVY STANDARD 12 B-2 (3/4"x 7/16"), 35 CL, 0,667 m, I00127, DIN 8187 / Z | 1 | 1,48 kg |
| 226 | 8012749 | CLANEK SPOJOVACI STANDARD 12 B-2 (3/4"x7/16"), TYP 3, I00160, DIN 8187 | 1 | 0,0 kg |
| 227 | 8012955 | RETEZ VALECKOVY ZESILENY S ROVNYMI DESKAMI 12 B-1, 373 CL., 7,106 m / ZDP | 2 | 16,9 kg |
| 228 | 8012755 | CLANEK SPOJOVACI ZESILENY S ROVNYMI DESKAMI 12 B-1 / ZDP | 2 | 0,0 kg |

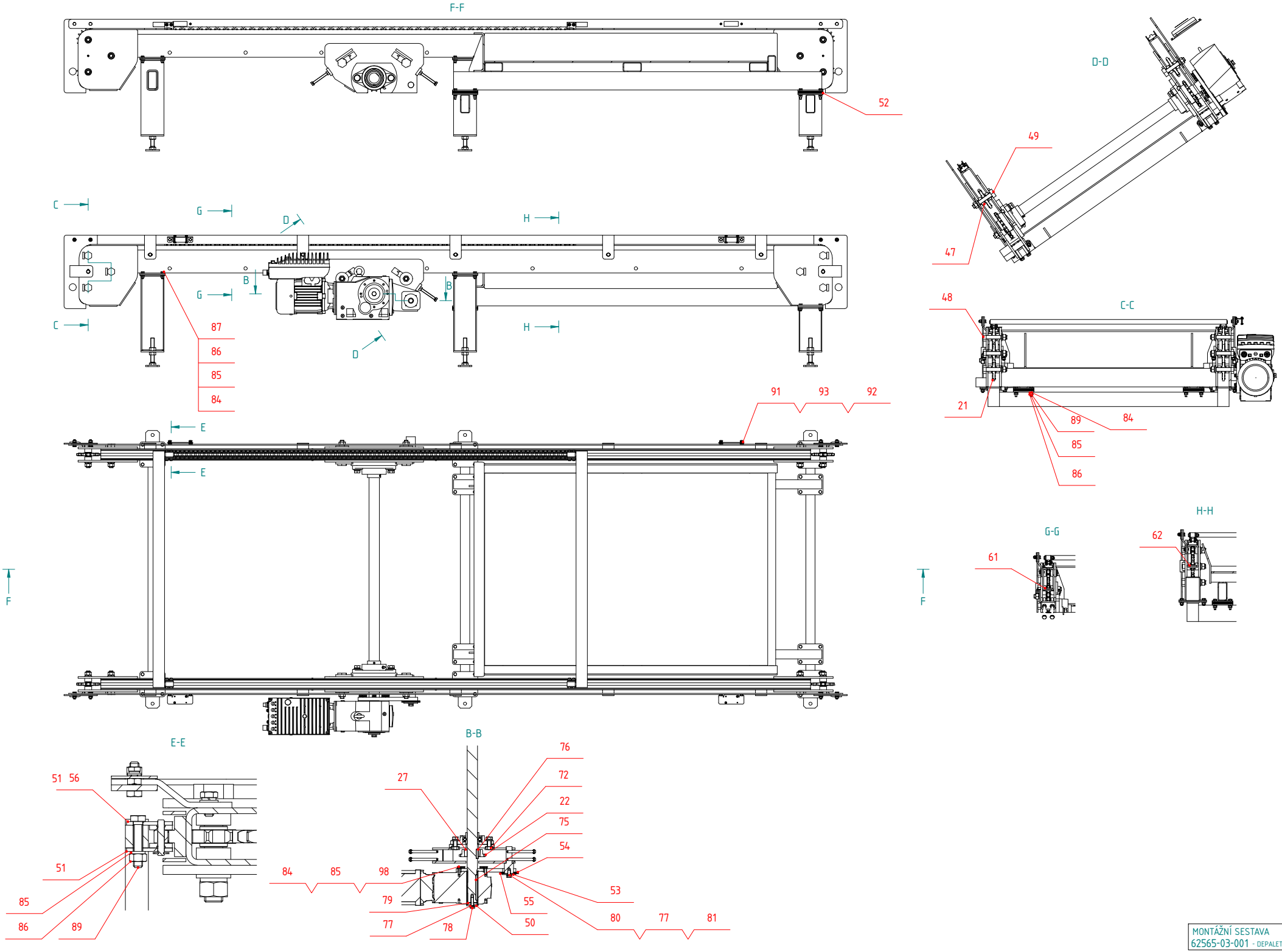


LIST 1/2

MONTÁŽNÍ SESTAVA
62565-03-001 - DEPALETIZÉR - ZÁKLADNÍ ČÁST

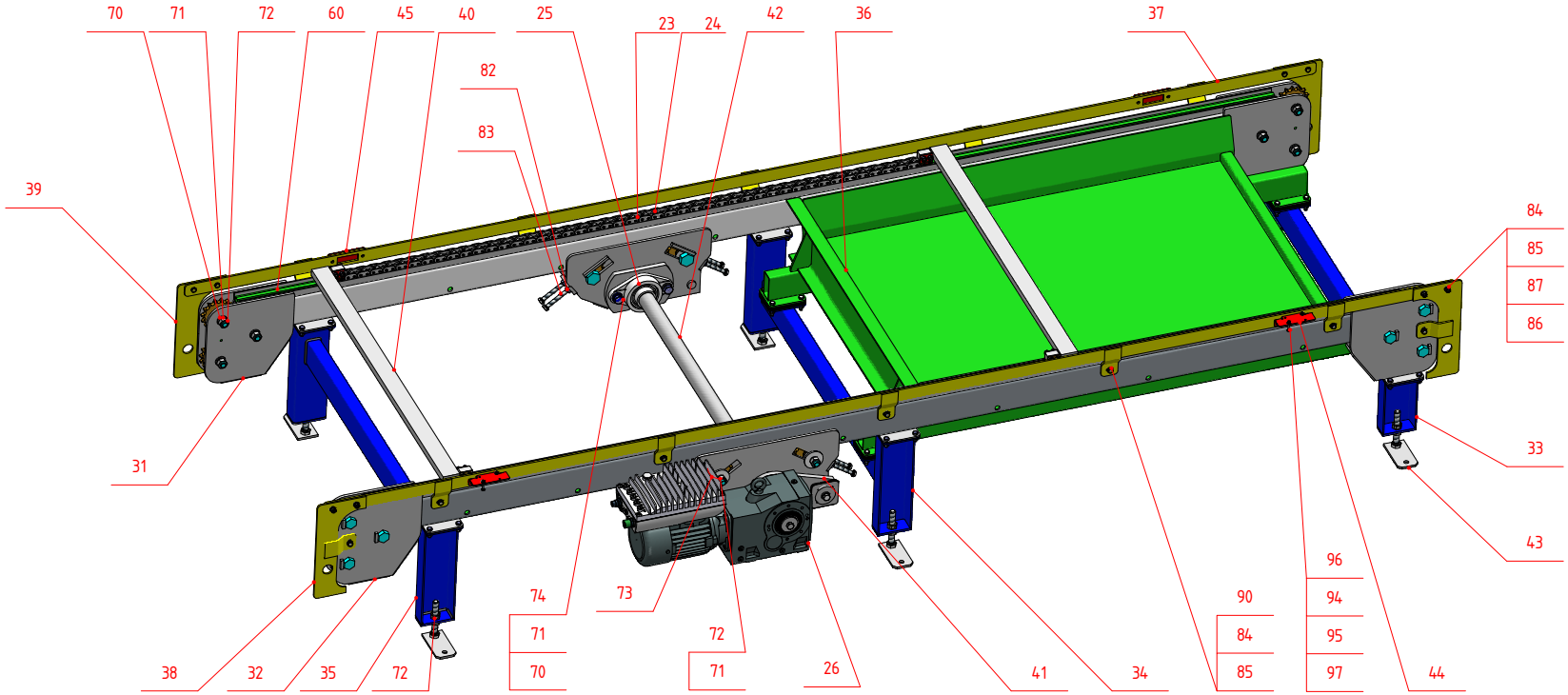


LIST 2/2

MONTÁŽNÍ SESTAVA

62565-03-001 - DEPALETIZÉR - ZÁKLADNÍ ČÁST

OSTROJ

## SOUPIS NÁHRADNÍCH DÍLŮ

**Č.VÝKRESU:** **62565-03-001 SND**

**NÁZEV:** **DEPALETIZER - ZÁKLADNÍ ČÁST - MONTÁŽ 1**

| Pozice | Číslo dokumentu | Název | Množství(ks) | Hmotn./ks |
|---|---|---|---|---|
| 21 | 8010836 | 554569 ECO | 16 | 0,5 kg |
| 22 | 8012742 | T65001 | 2 | 0,9 kg |
| 23 | 8012755 | CLANEK SPOJOVACI ZESILENY S ROVNYMI DESKAMI 12 B-1 / ZDP | 2 | 0,0 kg |
| 24 | 8012942 | RETEZ VALECKOVY ZESILENY S ROVNYMI DESKAMI 12 B-1, 415 CL., 7,906 m / ZDP | 2 | 18,8 kg |
| 25 | 8013776 | JEDNOTKA LOŽISKOVÁ PŘÍRUBOVÁ SNR, UCFL 209 (T07603 - HABERKORN) | 2 | 2,1 kg |
| 26 | 8012805 | POHON NORD SK9016.1AZ-80LP/4 CUS TF TI6 | 1 | 38,0 kg |
| 27 | 8013775 | POUZDRO UPÍNACÍ TAPERLOCK 2012 (T31112 - HABERKORN) | 2 | 0,5 kg |
| 31 | 62565-03-031 | NOSNÍK PRAVÝ | 1 | 63,5 kg |
| 32 | 62565-03-032 | NOSNÍK LEVÝ | 1 | 63,8 kg |
| 33 | 62565-03-033 | PODSTAVEC | 1 | 9,4 kg |
| 34 | 62565-03-034 | PODSTAVEC | 1 | 10,9 kg |
| 35 | 62565-03-035 | PODSTAVEC | 1 | 10,2 kg |
| 36 | 62565-03-036 | RÁM | 1 | 114,9 kg |
| 37 | 62565-03-037 | BOČNICE | 2 | 6,2 kg |
| 38 | 62565-03-038 | BOČNICE | 2 | 1,2 kg |
| 39 | 62565-03-039 | BOČNICE | 2 | 1,2 kg |
| 40 | 62565-03-040 | TÁHLO | 2 | 8,3 kg |
| 41 | 62565-03-041 | PLECH | 1 | 2,1 kg |
| 42 | 62565-03-042 | HŘÍDEL | 1 | 14,8 kg |
| 43 | 62565-01-025 | PATKA | 6 | 0,5 kg |
| 44 | 62565-02-031 | DRŽÁK ČIDLA | 2 | 0,1 kg |
| 45 | 62565-02-032 | DESKA | 2 | 0,1 kg |
| 47 | 62565-03-047 | KÁMEN | 8 | 0,1 kg |
| 48 | 62565-03-048 | ŠROUB - ČEP | 12 | 0,3 kg |
| 49 | 62565-03-049 | ŠROUB - ČEP | 4 | 0,3 kg |
| 50 | 62565-03-050 | PODLOŽKA | 1 | 0,1 kg |
| 51 | 62565-03-051 | ÚCHYT | 4 | 0,0 kg |
| 52 | 62565-03-052 | PODLOŽKA | 20 | 0,2 kg |
| 53 | 62565-03-053 | PODLOŽKA | 1 | 0,1 kg |
| 54 | 62565-03-054 | PODLOŽKA | 3 | 0,1 kg |
| 55 | 62565-03-055 | PODLOŽKA | 1 | 0,0 kg |
| 56 | 8013943 | ČLÁNEK VNĚJŠÍ 62565-03-056 | 4 | 0,0 kg |
| 60 | 8012978 | VEDENÍ ŘETĚZU - DÉLKA 3090 mm | 2 | 1,4 kg |
| 61 | 8012981 | PÁS PLASTOVÝ - DÉLKA 890 mm | 2 | 0,2 kg |
| 62 | 8012981 | PÁS PLASTOVÝ - DÉLKA 1600 mm | 2 | 0,3 kg |
| 70 | 2713337 | Podložka 16-200 HV-A3L ISO 7089 | 16 | 0,0 kg |
| 71 | 2735454 | Podložka 16 ČSN 02 1740.05 | 20 | 0,0 kg |
| 72 | 2988946 | Matice M16-8-Zn-A3L ISO 4032 | 32 | 0,0 kg |
| 73 | 8013777 | Podložka 16-100 HV-A3L ISO 7094 | 4 | 0,1 kg |
| 74 | 2662120 | Šroub M16x45-8.8-A3L ISO 4017 | 4 | 0,1 kg |
| 75 | 8013779 | Pero 12h9x8x110 ČSN 02 2562 | 1 | 0,1 kg |
| 76 | 8013780 | Pero 14h9x9x40 ČSN 02 2562 | 2 | 0,0 kg |
| 77 | 2735421 | Podložka 12 ČSN 02 1740.05 | 2 | 0,0 kg |
| 78 | 2607847 | Šroub M12x40-8.8-A3L ISO 4017 | 1 | 0,1 kg |
| 79 | 3076171 | Pojistný kroužek 40x1,75 ČSN 02 2931 | 1 | 0,0 kg |
| 80 | 2713402 | Podložka 12-200 HV-A3L ISO 7089 | 1 | 0,0 kg |
| 81 | 2672178 | Šroub M12x25-8.8-A3L ISO 4017 | 1 | 0,0 kg |
| 82 | 2667251 | Matice M10-8-A3L ISO 4032 | 8 | 0,0 kg |
| 83 | 8013781 | Šroub M10x140-8.8-A3L ISO 4017 | 8 | 0,1 kg |
| 84 | 2713345 | Podložka 8-200 HV-A3L ISO 7089 | 70 | 0,0 kg |
| 85 | 2735405 | Podložka 8 ČSN 02 1740.05 | 78 | 0,0 kg |
| 86 | 2667061 | Matice M8-8-A3L ISO 4032 | 56 | 0,0 kg |
| 87 | 2672532 | Šroub M8x25-8.8-A3L ISO 4017 | 32 | 0,0 kg |
| 89 | 2672434 | Šroub M8x40-8.8-A3L ISO 4017 | 24 | 0,0 kg |
| 90 | 2672335 | Šroub M8x16-8.8-A3L ISO 4017 | 14 | 0,0 kg |
| 91 | 2661072 | Podložka 6-200 HV-A3L ISO 7089 | 8 | 0,0 kg |
| 92 | 2735462 | Podložka 6 ČSN 02 1740.05 | 8 | 0,0 kg |
| 93 | 2672095 | Šroub M6x12-8.8-A3L ISO 4017 | 8 | 0,0 kg |
| 94 | 2735033 | Podložka 4 ČSN 02 1740.05 | 4 | 0,0 kg |
| 95 | 2667038 | Matice M4-8-A3L ISO 4032 | 4 | 0,0 kg |
| 96 | 2713329 | Podložka 4-200 HV-A3L ISO 7089 | 8 | 0,0 kg |
| 97 | 8000871 | Šroub M4x30-8.8-A3L ISO 4017 | 4 | 0,0 kg |
| 98 | 2662277 | Šroub M8x30-8.8-A3L ISO 4017 | 8 | 0,0 kg |

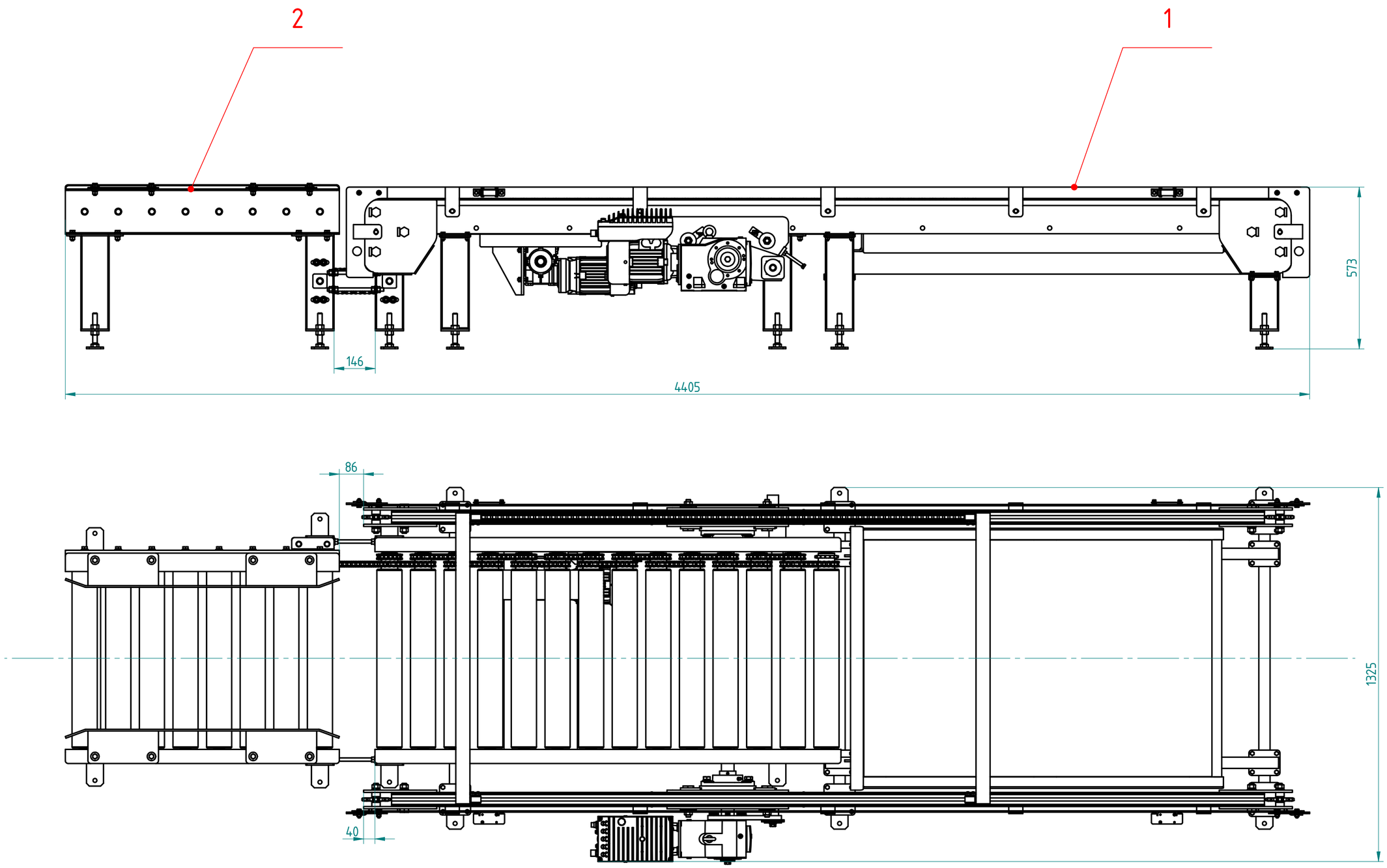


MONTÁŽNÍ SESTAVA
62565-04-001 - DEPALETIZÉR

OSTROJ

# SOUPIS NÁHRADNÍCH DÍLŮ

**Č.VÝKRESU:** **62565-04-001 SND**

**NÁZEV:** **DEPALETIZER - MONTÁŽ 1**

| Pozice | Číslo dokumentu | Název | Množství(ks) | Hmotn./ks |
|---|---|---|---|---|
| 1 | 62565-03-001 | DEPALETIZÉR - ZÁKLADNÍ ČÁST | 1 | 435,0 kg |
| 2 | 62565-01-003 | DOPRAVNÍK VÁLEČKOVÝ K DEPALETIZÉRU | 1 | 365,6 kg |

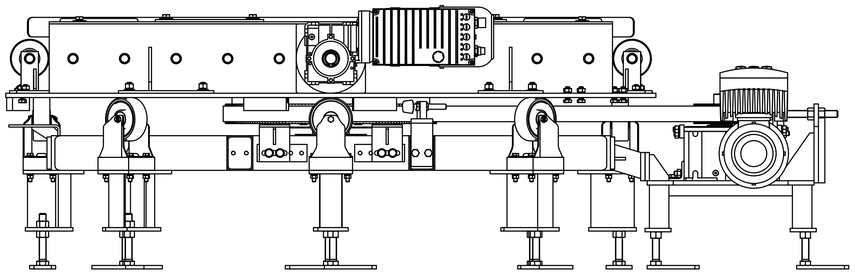

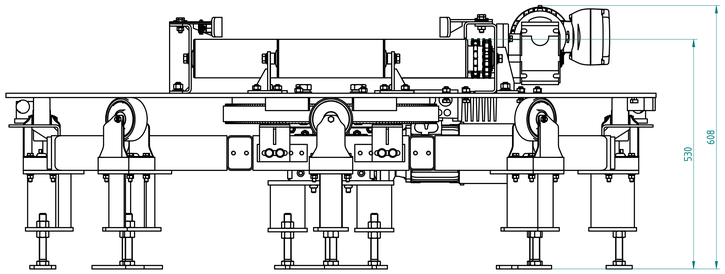


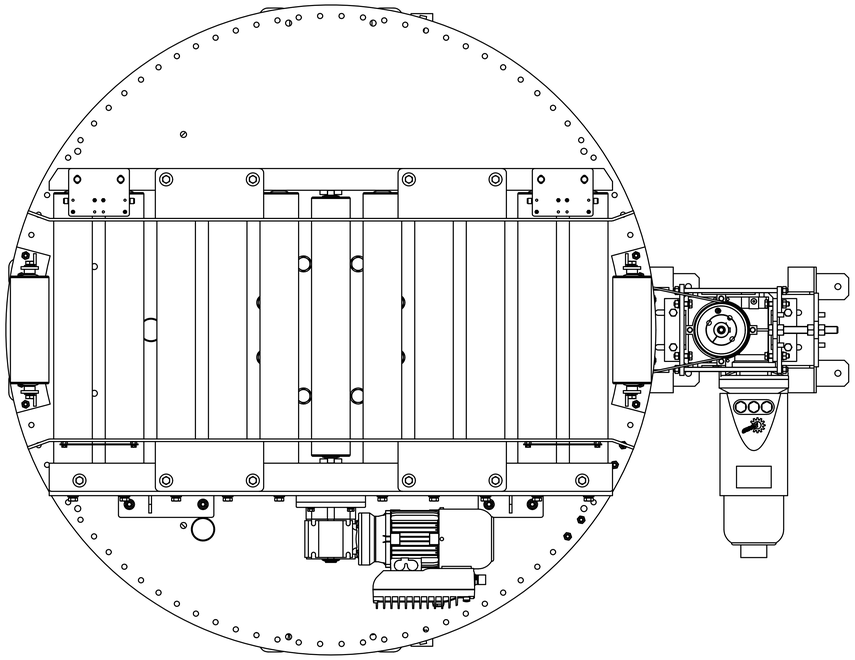

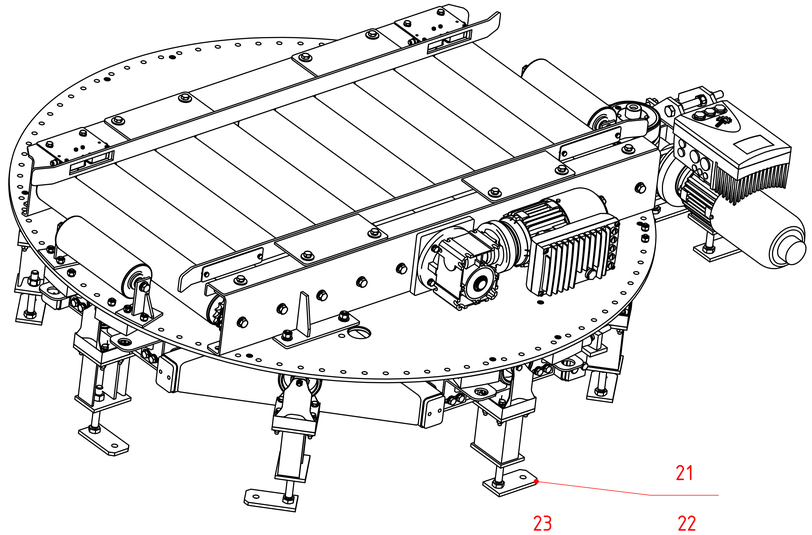


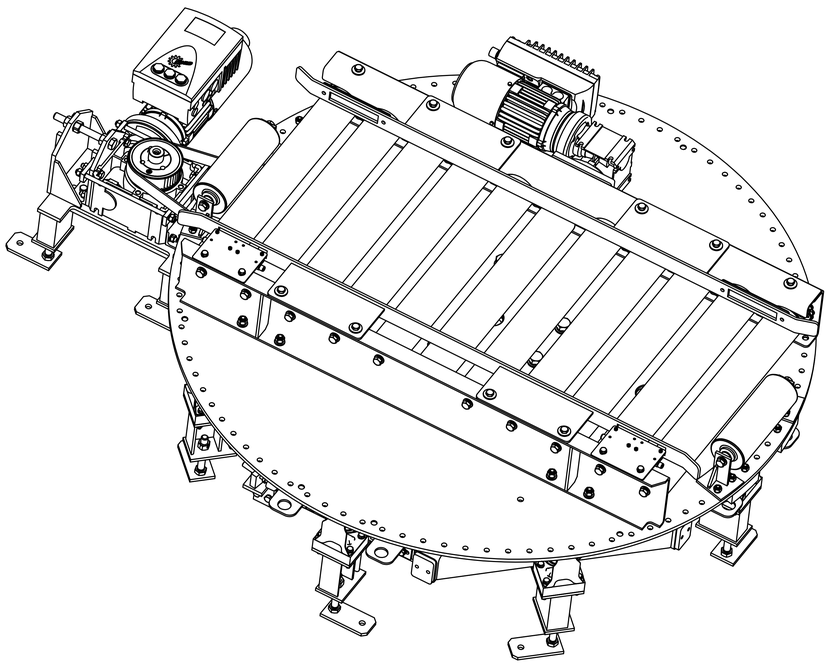

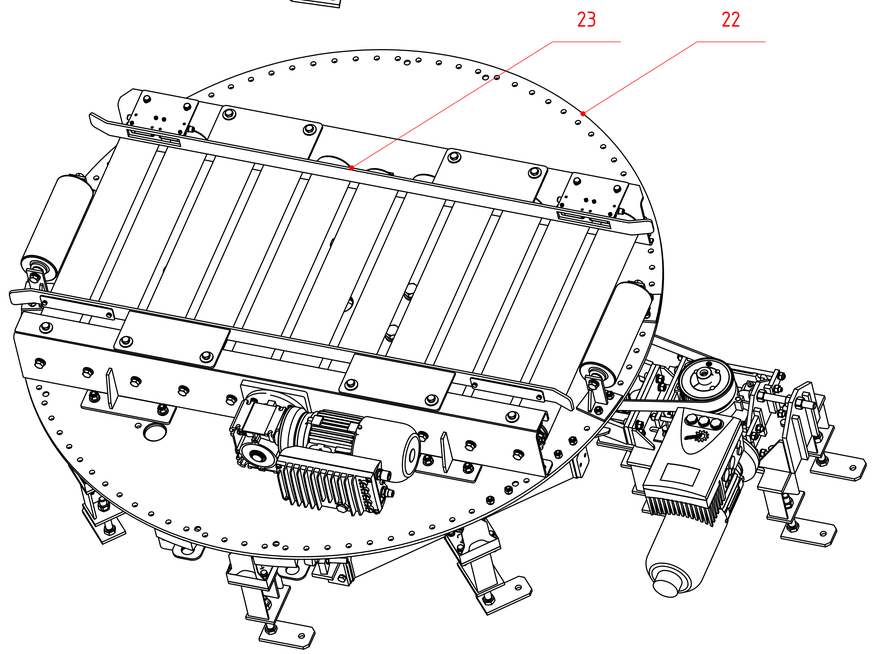


MONTÁŽNÍ SESTAVA
62565-05-001 - TOČNA VÁLEČKOVÁ